LOEWE.

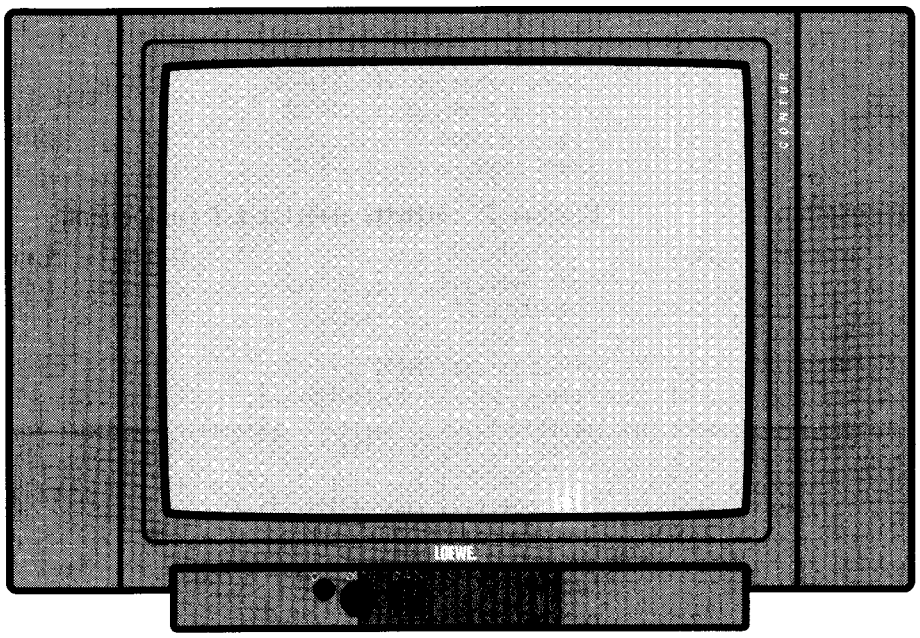

Kundendienst
Service-Anleitung
Service Manual
Manuale di servizio
Manuel service
230-90235.920

C 9003
Chassis • Telaio • Châssis
884-85030.139/141

Contur 6300
Art.-Nr. • No dell'art.
Art. No. • No. d'art.
51411.22/77/97

Contur 7000
Art.-Nr. • No dell'art.
Art. No. • No. d'art.
51412.22/77/97

Loewe Opta GmbH.
96305 Kronach . Postf. 1554
96317 Kronach . Industriestraße 11
Telefon (0 92 61) 99[illegible] Telex 642 620.
Telefax 0 92 61/9 94 13
Telegramm loewevideo.
Bildschirmtext *50[illegible]5 # (Info)
*50[illegible]5990 # (ET-Best.)

(D) deutsch

Inhaltsverzeichnis

Kapitel 1 Allgemeines

Demontage 1-4
Sicherheitsvorschriften 1-6
Technische Daten 1-8
Lageplan BR-Platte / Testbild 1-10
Verdrahtungsplan VT/SAT (III) 1-11
Bedienungs-Menü 1-13
Service-Lageplan C 9003 1-14

Kapitel 2 Schaltbilder und Leiterplatten

	Schaltbild,	Ltpl.
Bildrohrplatte	2-1	2-1
Tuner/ZF 85137	2-3	2-2
Tuner/ZF 85187	2-5	2-7
Bedienteil 85841	2-8	2-9
SAT (III)-Empfangseinheit 85403	2-11	2-10
SAT Adapter	2-13	2-13
S-VHS-Schnittstelle (III) 85963	2-15	2-14
S-VHS-Buchse 85015	2-15	2-14
VT-Decoder 85004	2-17	2-16
IR-Fernbedienung FB 300	2-19	2-19

Kapitel 3 Ersatzteilelisten

Baugruppenübersicht 3-1
Contur 6300/7000 3-3
S-VHS-Schnittstelle (III) 85963.050 3-5
Fernbedienung FB 300 3-5
SAT (III)-Einheit kompl. 85442.101 3-6
Bedienteil 85841.050 3-7
VT-Decoder 85004.057/59 3-7
Chassis 85030.139/.141 3-8
Bildrohrplatte 83616.063 3-11

Anhang

LOEWE-Niederlassungen 3-13
Service-Mode-Befehle 3-14
Abgleichanweisung 3-14
Option Bytes Tabelle 3-14
Chassis C 9003 (Schaltbild + Leiterplatte) 3-14
Auslandsvertretungen 3-15

(I) italiano

Indice

Capitolo 1 Generale

Smontaggio 1-4
Norme di sicurezza 1-6
Dati tecnici 1-8
Schema pratico / Immagina di prova 1-10
Schema di connessioni VT/SAT (III) 1-11
Menu di comando 1-13
Schema pratico di servizio C 9003 1-14

Capitolo 2 Schemi elettrico e di componenti

	Schema,	Piastra
Cinescopio	2-1	2-1
Tuner/FI 85137	2-3	2-2
Tuner/FI 85187	2-5	2-7
Unità di comando 85806	2-8	2-9
Predisposizione SAT (III) 85403	2-11	2-10
Adattore SAT	2-13	2-13
Interfaccia S-VHS (III) 85963	2-15	2-14
Presa S-VHS 85015	2-15	2-14
Decodificatore Televideo 85004	2-17	2-16
Telecomando IR FB 300	2-19	2-19

Capitolo 3 Lista ricambi

Ordinamento dei gruppi 3-1
Contur 6300/7000 3-3
Piastra d'interfaccia S-VHS (III) 85963.050 3-5
Telecomando FB 300 3-5
Unità SAT (III), compl. 85442.101 3-6
Unità di comando 85841.050 3-7
Decodificatore Televideo 85004.057/58 3-7
Telaio 85030.139/.141 3-8
Piastra cinescopio 83616.063 3-11

Appendice

Succursale LOEWE 3-13
Comandi di service mode 3-14
Istruzione allineamento 3-14
Tabella Option Bytes 3-14
Telaio C 9003 (Schemi elettrico e di comp.) 3-14
Rappresentanza all'estero 3-15

(GB) english

Table of contents

Chapter 1 General

Removal 1-5
Safety precautions 1-7
Technical specifications 1-9
Layout diagram CRT P.C.B / Test pattern 1-10
Wiring diagram VT/SAT (III) 1-11
Control menu 1-13
Service layout diagram C 9003 1-14

Chapter 2 Schematic diagrams and P.C.B's

	Schematic,	P.C.B
CRT board	2-1	2-1
Tuner/IF 85137	2-3	2-2
Tuner/IF 85187	2-5	2-7
Control unit 85806	2-8	2-9
SAT (III) Receiver 85403	2-11	2-10
SAT Adapter	2-13	2-13
S-VHS Interface (III) 85963	2-15	2-14
S-VHS socket 85015	2-14	2-14
Teletext Decoder 85004	2-17	2-16
IR Remote Control FB 300	2-19	2-19

Chapter 3 Spare parts lists

Components chart 3-2
Contur 6300/7000 3-3
S-VHS Interface (III) 85963.050 3-5
Remote Control FB 300 3-5
SAT (III) unit, compl. 85442.101 3-6
Control unit 85841.050 3-7
Teletext Decoder 85004.057/59 3-7
Chassis 85030.139/.141 3-8
CRT P.C.B 83616.063 3-11

Appendix

LOEWE establishments 3-13
Service mode commands 3-14
Alignment instructions 3-14
Option Bytes Table 3-14
Chassis C 9003 (Schematic diagrams and P.C.B's) 3-14
Foreign representations 3-15

(F) français

Table des matières

Chapitre 1 Général

Démontage 1-5
Précautions de sécurité 1-7
Caractéristiques techniques 1-9
Plan de localisation platine tube image / Mire 1-10
Plan de câblage VT/SAT (III) 1-11
Menu de commande 1-13
Schéma d'implacement de service C 9003 1-14

Chapitre 2 Schéma d'électrique et plan de comp.

	Schéma,	Platine
Platine tube image 83616	2-1	2-1
Tuner/FI 85137	2-3	2-2
Tuner/FI 85187	2-5	2-7
Bloc de commande 85841	2-8	2-9
Récepteur SAT (III) 85403	2-11	2-10
Adapteur SAT	2-13	2-13
Interface S-VHS (III) 85963	2-15	2-14
Prise S-VHS 85015	2-14	2-14
Décodeur Télétexte 85004	2-17	2-16
Télécommandes à infrarouge FB 300	2-19	2-19

Chapitre 3 Liste des pièces de rechange

Correspondances des modules 3-2
Contur 6300/7000 3-3
Platine d'interface S-VHS (III) 85963.050 3-5
Télécommande FB 300 3-5
Récepteur SAT (III), compl. 85442.101 3-6
Bloc de commande 85841.050 3-7
Décodeur Télétexte 85004.057/59 3-7
Châssis 85030.139/.141 3-8
Platine tube image 83616.063 3-11

Appendice

Succursale LOEWE 3-13
Instructions du mode service 3-14
Instruction d'alignement 3-14
Tableau Option Bytes 3-14
Châssis C 9003 (Schéma d'électrique et plan de comp.) 3-14
Représentation à l'étranger 3-15

(D) deutsch

Demontage der Rückwand

Zum Abnehmen der Rückwand werden die 4 Rückwandverschlüsse **R** soweit geöffnet, bis ein Knackgeräusch entsteht (Skizze a).

Chassis-Servicestellung bei Prüfarbeiten:

Das Chassis wird bis zum Anschlag nach hinten gezogen (Skizze b). In dieser Stellung ist die Bestückungsseite des Chassis und das Bedienteil zugänglich.

Chassis-Servicestellung bei Reparaturarbeiten

Schieben Sie das Chassis 1 cm nach vorne (Skizze b). Nun können Sie das Chassis nach oben wegnehmen und sich eine günstige Ablage auf Ihrem Arbeitsplatz suchen.

(I) italiano

Smontaggio del pannello posteriore

Per smontare lo schienale girare i bloccaggi **R** fino a fine corsa (click) (schizzo a).

Posizione di servizio del telaio durante le prove:

Tirare il telaio indietro, sino all'arresto (schizzo b). In questa posizione sono accessibili il lato componenti del telaio e il comando.

Posizione di servizio del telaio in caso di riparazioni

Spingete il telaio di 1 cm in avanti (schizzo b), e estraetelo verso l'alto. Poggiatelo su un tavolo di lavoro.

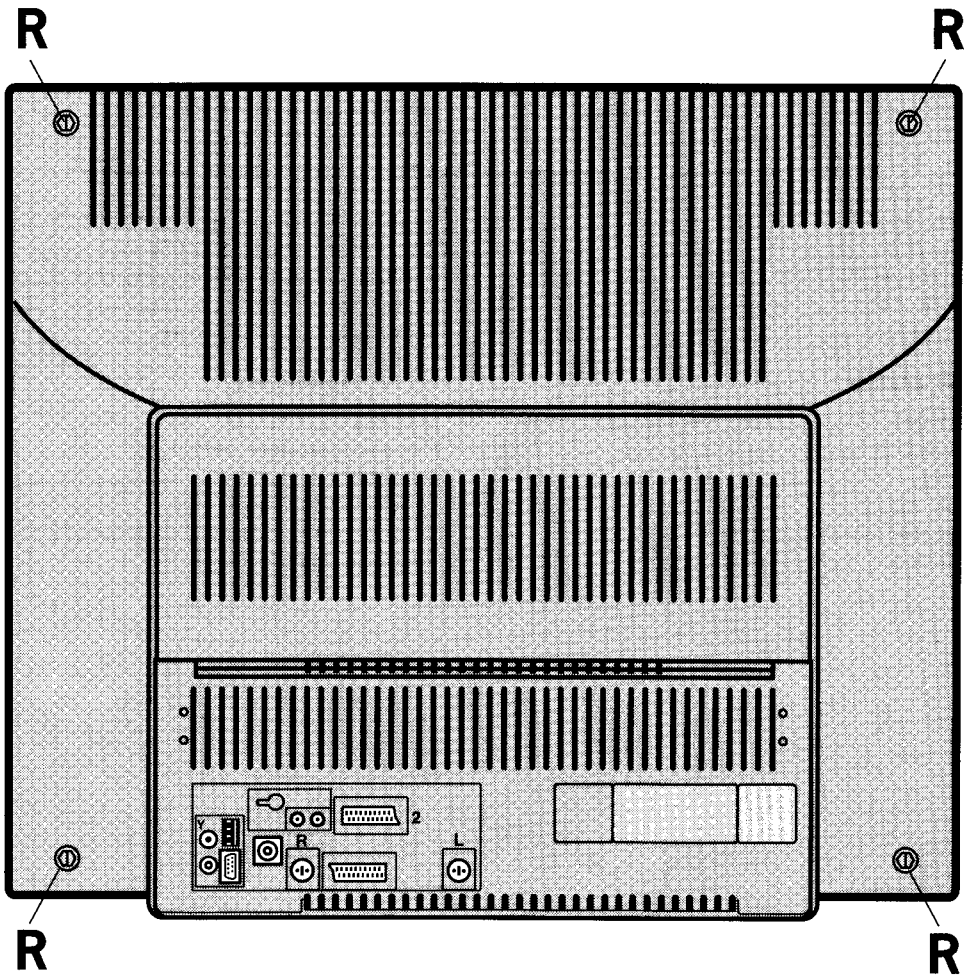

Skizze a: Demontage der Rückwand
Fig. a: Smontaggio del pannello posteriore
Fig. a: Rear panel removal
Fig. a: Démontage du panneau arrière

(GB) english

Rear panel removal

For remove of the rear panel open the rear panel locks R just as far until there is a "cracking noise" (fig. a).

Chassis service position for control work:

Pull chassis back as far as it will go (fig. b). The chassis components side and the control section are now accessible.

Chassis service position for repair work

The chassis is displaced toward the front by 1 cm (fig. b). It con now be lifted upward and out, and placed an a convenient surface on the repair bench.

(F) français

Démontage du panneau arrière

Pour enlever la panneau ouvrir les panneaux arrières fermetures R jusqu'on peut entendre un bruit de craquement (fig. a).

Position de maintenance châssis pour les travaux contrôle

Tirez le châssis vers l'arrière jusqu'en butée (fig. b). Dans cette position vous avez accès au côté composants du châssis ainsi qu'au bloc de commande.

Position de maintenance châssis pour les réparations

Coulisser de châssis d' 1 cm en avant (fig. b). Vous pouvez alors enlever le châssis par haut et sélectionner une position d'appui avantageuse sur votre table de réparation.

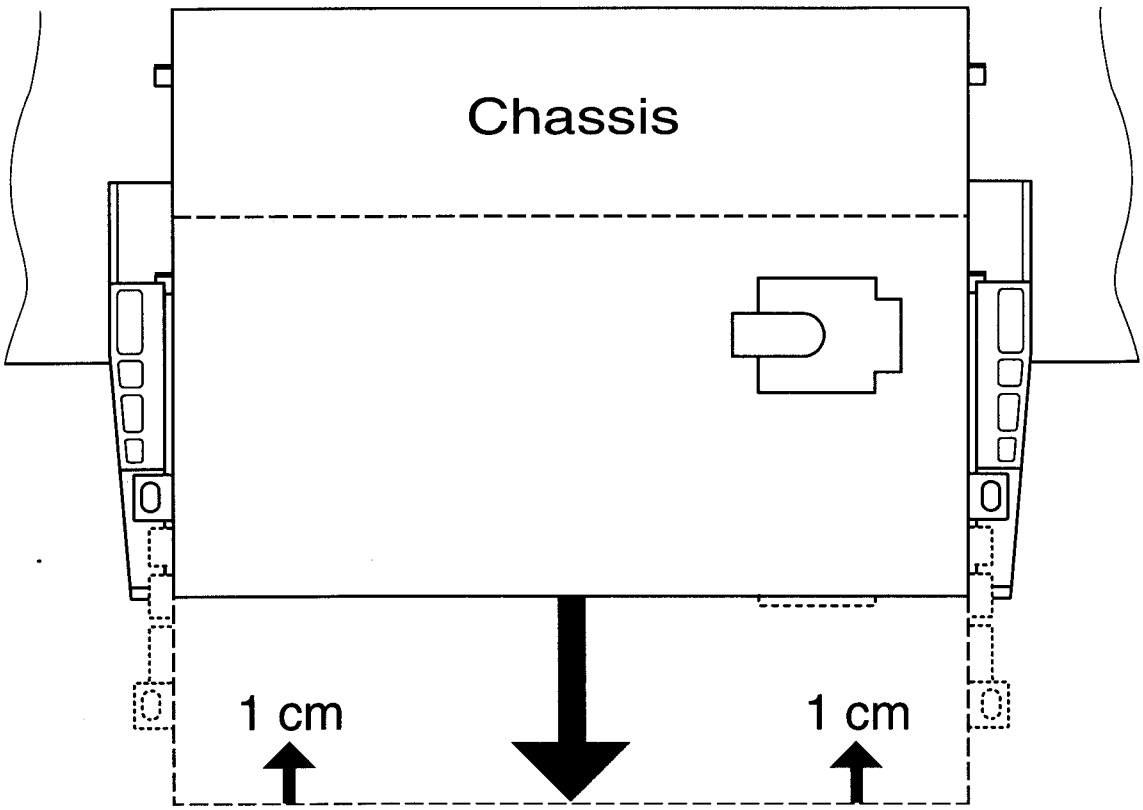

Skizze b: Chassis-Servicestellung
Fig. b: Posizione di servizio del telaio
Fig. b: Chassis service position
Fig. b: Position de maintenance châssis

(D) deutsch

Zur Beachtung

Diese Geräte sind über einen Wandler-Trafo vom Netz getrennt. Bei Service-Arbeiten an der Primärseite dieses Trafos ist ein Trenn-Trafo erforderlich.

Hinweis zum Schutz gegen Elektrostatik

1. **Elektrostatisch gesicherte MOS-Arbeitsplätze.**
   Der Umgang mit gegen Elektrostatik empfindlichen Bauteilen muß an einem elektrostatisch gesicherten MOS-Arbeitsplatz erfolgen.
   Ein elektrostatisch gesicherter MOS-Arbeitsplatz erdet über Entladungswiderstände sämtliche leitende Materialien einschließlich der Person. Nichtleiter werden durch Luftionisation entladen. Die Integration von Lötkolben und Meßgeräten in den gesicherten MOS-Arbeitsplatz ist nur mit Trenntrafo in jedem der verwendeten Geräte möglich. Die Meßgeräte-Massen werden ebenfalls mit Entladungswiderständen geerdet.

2. **Gesicherte Verpackung durch leitfähige Materialien.**
   Zum Schutz gegen Elektrostatik werden elektrisch leitende Kunststoffe für Verpackung und Transportmittel verwendet. Leitende Kunststoffe gibt es als schwarze oder transparente Schutzbeutel, Schaumstoff, Folien und als Behälter.
   Empfindliche Bauteile dürfen nur am gesicherten MOS-Arbeitsplatz aus der Verpackung entfernt bzw. verpackt werden.

Sicherheitsvorschriften

Bei Wartungsarbeiten sind folgende Sicherheitsmaßnahmen zu beachten:

1. Da verschiedene Teile dieser Geräte Sicherheitsfunktionen aufweisen nur Original-Hersteller-Ersatzteile verwenden.
   Kritische Teile im Netzteil sollten nicht durch ähnliche Teile anderer Hersteller ersetzt werden. Alle kritischen Teile sind im Schaltbild und in der Platinendarstellung mit dem Symbol ⚠ gekennzeichnet.
2. Vor der Auslieferung eines reparierten Gerätes an den Kunden muß der Wartungstechniker das Gerät einer gründlichen Prüfung unterziehen um sicherzustellen, daß sicherer Betrieb ohne Gefahr von elektrischen Schlägen gewährleistet ist.

(I) italiano

Attenzione:

Questi apparecchi sono separati dalla rete tramite il trasformatore convertitore. Per i lavori di manutenzione alla parte primaria di questo trasformatore occorre un trasformatore di separazione.

Nota per la protezione da scariche elettrostatiche

1. **Posti di lavoro MOS protetti elettrostaticamente**
   La manipolazione di componenti sensibili alle scariche elettrostatiche deve essere eseguita a posti di lavoro MOS protetti da queste scariche. Un posto di lavoro MOS protetto dalle scariche elettrostatiche convoglia a terra tutti i materiali conduttori compresa la persona mediante resistenze di scarica. Gli isolatori vengono scaricati mediante ionizzazione dell'aria. L'integrazione di saldatoi e apparecchi di misura nel posto di lavoro MOS protetto è possibile solo attraverso trasformatori di separazione in ogni apparecchio usato.
   Anche le massa degli apparecchi di misura vengono scaricate a terra mediante resistente di scarica.

2. **Imballaggio protetto mediante materiali conduttori**
   Per proteggere le componenti dalle scariche elettrostatiche vengono usati degli imballaggi e dei mezzi di trasporto di materiale sintetico conduttore. Esistono imballaggi di materiale sintetico conduttore sottoforma di sacchetti di protezione trasparenti o neri, materiale schiumoso, fogli e contenitori.
   Componenti sensibili devono essere tolti, risp. messi negli imballaggi di materiale conduttore solo in un posto di lavoro MOS protetto.

Prescrizioni di sicurezza

Per i lavori di manutenzione bisogna osservare le seguenti misure di sicurezza:

1. Siccome diverse componenti di questo apparecchio hanno funzioni di sicurezza, usare solo pezzi di ricambio originali del fabbricante. Componenti critici dell'alimentatore non dovrebbero venire sostituite con componenti analoghe di altri fabbricanti. Tutte le parti critiche sono evidenziare nello schema e nel diagramma dei circuiti stampati con il simbolo ⚠ .
2. Prima della consegna al cliente di un apparecchio riparato, il tecnico della manutenzione deve sottoporlo ad un controllo minuzioso per essere sicuri che l'uso dell'apparecchio sia garantito senza pericoli di scosse elettriche.

(GB) english

Attention

These television sets are isolated from the electric power mains by the power transformer. An additional isolation transformer is necessary for servicing work on the primary side of the power transformer.

Note on electrostatic shielding

1. Electrostatically shielded MOS workstations

Components sensitive to electrostatic discharge must be handled at workstation with electrostatic shielding. An electrostatically shielded MOS workstation is fitted with discharge resistor which earth all conductive materials, including the technician working there. Dielectrics are discharged by air ionisation. The use of soldering irons and measuring equipment at shielded workstation is only possible in conjunction with isolating transformer in each of the devices used. Measuring equipment chassis are also earthed with discharge resistors.

2. Shielded packaging using conductive materials

To protect against electrostatic charges, electrically conductive plastics are used for packaging and transport purposes. Conductive plastics are available in the form of transparent protective bags, foam plastic, film sheeting or containers. Sensitive components requiring the use of protective packaging must only be packed and unpacked at shielded workstations.

Safety regulations

The following precautions should be observed when servicing.

1. Since many parts in the unit have special safely related characteristics, always use genuine producer replacement parts. Especially critical parts in the power circuit block should not be replaced with other makers. Critical parts marked with ⚠ in the circuit diagram and printed wiring board.
2. Before returning a repaired unit to the customer the service technician must thoroughly test the unit to ascertain that it is completely safe to operate without danger of electrical shock.

(F) français

Attention

Ces appareils sont séparés du réseau par le transformateur-convertisseur. Un transformateur séparateur est nécessaire en cas d'opérations de service su le côté primaire de ce transformateur.

Recommandations pour la protection contre les charges électrostatiques

1. Postes de travail MOS protégés électrostatiquement

La manipulation de composants sensibles aux charges électrostatiques doit impérativement se faire a un poste de travail MOS protégé électrostatiquement. Un tel poste de travail MOS protégé électrostatiquement met tous les matériaux conducteurs à la masse par l'intermédiaire de résistances de décharge, y compris la personne qui y travaille. Les nonconducteurs sont déchargés par ionisation de l'air. L'intégration de fers 3 souder et d'appareils de mesure dans le poste de travail MOS protégé électrostatiquement n'est admissible que par l'intermédiaire de transformateurs de séparation intégrés à chacun des appareils. Les terres des appareils de mesure sont également mises 3 la masse par l'intermédiaire de résistance de décharge.

2. Emballages de sécurité faits de matériaux conducteurs

Pou les protéger contre les charges électrostatiques, les composants sensibles sont emballes et transportes dans des matières plastiques conductrices d'électricité. Les matières plastiques conductrices existent en tant que sachets de protection noirs ou transparents, mousses, feuilles et aussi en tant que conteneurs. Les composants sensibles ne doivent être sortis de leu emballage conducteur ou y être emballes qu'au poste de travail MOS électrostatiquement protégé.

Prescriptions de sécurité

Les précautions suivantes doivent être observées chaque fois qu'une réparation doit être faite.

1. Etant donné que de nombreux composants de l'appareil possèdent des caractéristiques relatives à la sécurité, utiliser uniquement des pièces de rechange d'origine producteur pour effectuer un remplacement.
   Ceci se rapporte notamment aux pièces critiques du blot d'alimentation qui ne doivent en aucun cas être remplacées par celles d'autres fabricants. Les pièces critiques sont accompagnés du ⚠ symbole dans le schéma de montage et sur le schéma de plaque de câblage.
2. Avant de retourner l'appareil réparé au client le technicien doit procéder à un essai complet pour s'assurer qu'il ne présente aucun danger de chocs électriques.

Technische Daten

Contur 7000, 7000 SAT*

Contur Serie mit Micro-Digital-Chassis C 9003

Bildröhre	28" Black Matrix 45 AX, Bildschirmdiagonale 70 cm, Ablenkwinkel 110°, Heizspannung 6,3 Veff, (28 Vss)/290 mA, Entmagnetisierung nach jedem Netzeinschalten
Stromversorgung:	220-250 V~, 50/60 Hz
Leistungsaufnahme:	100 W (SB-Betrieb 11,5 W)
Vertikalfrequenz:	50 Hz
Horizontalfrequenz:	15625 Hz
Maße:	80 x 55,9 x 44 (B x H x T)
Gewicht	40 kg
Anschlüsse:	Kopfhörerbuchse getrennt regelbar, 1x EURO-Buchse (* 2x EURO-Buchsen) für RGB und Y/C Eingangssignale, FBAS und Ton Ein/Ausgang, AV über Antennenbuchse, Zweitlautsprecherbuchsen, (* 2 Cinch-Buchsen für Ton-Ausgang, regelbar) Buchsen programmierbar via Dialog-Control-System.
Besonderheiten:	Dialog-Control System, Stereo / Zweiton-Decoder, digitales Abstimm- und Speicher System, automatischer Sendersuchlauf, digitale Kanalanwahl, 100 Programmspeicherplatze 00-99, OSD Anzeige, S PAL-Technik, elektronischer Abgleich mit Fernbedienung, Hyperband-Tuner 8 MHz, Multinorm: PAL/SECAM B/G/D/K/I/L/L1/M, NTSC-VIDEO * Hyperband-Tuner 8 MHz, Standard PAL/SECAM B/G/D/K Normenumschaltung erfolgt mit der Fernbedienung, serienmäßig Videotext-Decoder (TOP/FLOF)
Tonsystem:	Nennleistung bei 1 KHz Tonmodulation 2x 15 W an 8 Ohm, Klirrfaktor ≤1%, 2 Lautsprecher/Abschaltung erfolgt über Zweitlautsprecherbuchsen, Basisverbreiterung bei Stereo, Raumklang bei Mono

Contur 6300, 6300 SAT*

Technische Daten (abweichend von Contur 7000, 7000 SAT*)

Bildröhre:	24" Black Line 45 AX Bildschirmdiagonale 63 cm
Maße:	72,8 x 50,9 x 43,4 (B x H x T)
Gewicht:	32 kg

Dati tecnici

Contur 7000, 7000 SAT*

Serie Contur con telaio micro-digitale C 9003

Cinescopio:	28" Black Matrix 45 AX, diagonale 70 cm, angolo di deflessione 110 gradi, tensione riscaldamento 6,3 Veff (28 Vpp/290 mA, Smagnetizzazione ad ogni accensione dell'apparecchio
Alimentatore:	220-250 V~, 50/60 Hz
Assorbimento:	100 W (Esercizio SB 11,5 W)
Frequenza verticale:	50 Hz
Frequenza orizz.:	15625 Hz
Dimensioni:	80 x 55,9 x 44 (L x A x P)
Peso:	40 kg
Allacci:	Cuffia con regolazione separate, 1x presa EURO (* 2x prese EURO) per i segnali di ingresso RVB e Y/C, per l'ingresso e l'uscita FBAS e del tono, AV tramite la presa di antenna, presa del secondo altoparlanti, (* due prese Cinch per l'uscita tono, regolabile), prese programmabili con sistema di comando dialogo.
Particolarità:	Sistema di comando dialogo, decodificatore stereo/doppio audio, sistema di taratura e memorizzazione digitale, ricerca automatica della transmittente, selezione digitale canali, 100 posti di memoria programmi 00-99, indicatore di OSD, S PAL, taratura elettronica con telecomando, tuner di iperbanda 8 MHz, multi norma: PAL/SECAM B/G/D/K/I/L/L1/M, NTSC VIDEO * tuner di iperbanda 8 MHz, Standard PAL/SECAM B/G/D/K La commutazione di norma si effettua con telecomando, decodificatore televideo (TOP/FLOF) di serie
Sistema audio:	Potenza nominale a 1 kHz modulazione audio 2x 15 W su 8 Ohm, fattore di distorsione ≤1%, 2 diffusori/separazione tramite le prese per altri altoparlanti diffusori, ampliamento di base (stereo), tono spaziale (mono)

Contur 6300, 6300 SAT*

Dati tecnici (diversi da Contur 7000, Contur 7000 SAT*)

Cinescopio:	24" Black Line 45 AX, diagonale 63 cm
Dimensioni:	72,8 x 50,9 x 43,4 (L x A x P)
Peso:	32 kg

Technical specifications

Contur 7000, 7000 SAT*
Contur Series micro digital chassis

Picture tube:	28" Black Matrix 45 AX, picture diagonal length: 70 cm, deflection angle 110°, heating voltage 6,3 Vrms (28 Vp-p)/290 mA, degaussing each time the power is switched on
Power requirement:	220 to 250 V~, 50 or 60 Hz
Power consumption:	100 W (SB mode 11,5 W)
Vertical frequency:	50 Hz
Horizontal freq.:	15625 Hz
Dimensions:	80 x 55,9 x 44 (W x H x D)
Weight:	40 kg
Connections:	Headphones jack with separate setting, 1x EURO jack (*2x EURO jacks) for RGB and Y/C input signals, CCS and sound input/output, AV through antenna jack, secondary loudspeaker jacks, (*two cinch jacks for sound output, regulable), jacks programmable via dialogue control system.
Features:	Dialogue control system, stereo-dual-sound decoder, tuning and memory system digital, automatic station search, digital channel selector, 100 programme locations in memory 00 to 99, OSD indication, S PAL, electronic alignment with the remote control, hyperband tuner 8 MHz, Multi Norm: PAL/SECAM B/G/K/I/L//L1/M, NTSC-VIDEO * Hyperband Tuner 8 MHz, Standard PAL/SECAM B/G/D/K Standard selection by means with the remote control, teletext decoder (TOP/FLOF) as standard feature
Audio system:	Rated power at an audio modulation frequency of 1 kHz: 2x 15 W for an impedance of 8 ohms, harmonic distortion less than 1 percent, 2 loudspeakers/switch-off through jacks for external loudspeakers, base broadening for stereo, spatial sound for mono

Contur 6300, 6300 SAT*
Technical specifications
(deviating from Contur 7000, 7000 SAT*)

Picture tube:	24" Black Line 45 AX, picture diagonal length 63cm
Dimensions:	72,8 x 50,9 x 43,4 (W x H x D)
Weight:	32 kg

Caractéristiques techniques

Contur 7000, 7000 SAT*
Série Contur avec châssis micro digital C 9003

Tube image:	28" Black Matrix 45 AX, diagonale de l'écran 70cm, angle de déviation 110 degrés, tension de chauffage 6,3 Veff, tension de crête à crête 28 V, 290 mA, démagnétisation après chaque mise sous tension
Alimentation:	220 - 250 V~, 50 / 60 Hz
Puissance absor..:	100 W (Fonctionnement SB 11,5 W)
Fréquence vert.:	50 Hz
Fréquence horiz.:	15625 Hz
Dimensions:	80 x 55,9 x 44 (L x H x P)
Poids:	40 kg
Connexions:	Prise d'écouteur réglable séparément, 1x prise péritélévision (* 2x prise péritélévision) pour les signaux d'entrée RVB et Y/C, entrée/sortie signal composé et son, AV pour prise d'antenne, prises haut-parleur secondaire, (* deux prises Cinch pour les signaux d'sortie son, réglable), prises programmable par système de commande dialogue.
Particularités:	Système de commande dialogue, décodeur stéréo/sons, système de syntonisation et de mémoire numérique, recherche automatique de chaîne, sélection de canal numérique, 100 emplacements de mémoire 00- 99, affichage de OSD, S PAL, réglage électronique avec télécommande, tuner hyperbande 8 MHz, multi norme: PAL/SECAM B/G/D/K/I/L/L1/M NTSC-Video * tuner hyperbande 8 MHz, Standard PAL/SECAM B/G/D/K La commutation de norme avec télécommande, décodeur télétexte (TOP/FLOF) en série
Système audio:	Puissance nominale pour une modulation du son de 1 kHz 2x 15 W dans 8 Ohm, facteur de distorsion ≤1 %, 2 haut-parleurs/la commutation intervient par les prises haut-parleur secondaire, propagation de base (stéréo), son spatial (mono)

Contur 6300, 6300 SAT*
Caractéristiques techniques
(différentes du Contur 7000, 7000 SAT*)

Tubes image:	24" Black Line 45 AX, diagonale de l'écran 63 cm
Dimensions:	72,8 x 50,9 x 43,4 (L x H x P)
Poids:	32 kg

Lageplan • Schema Pratico • Layout diagram • Plan de localisation

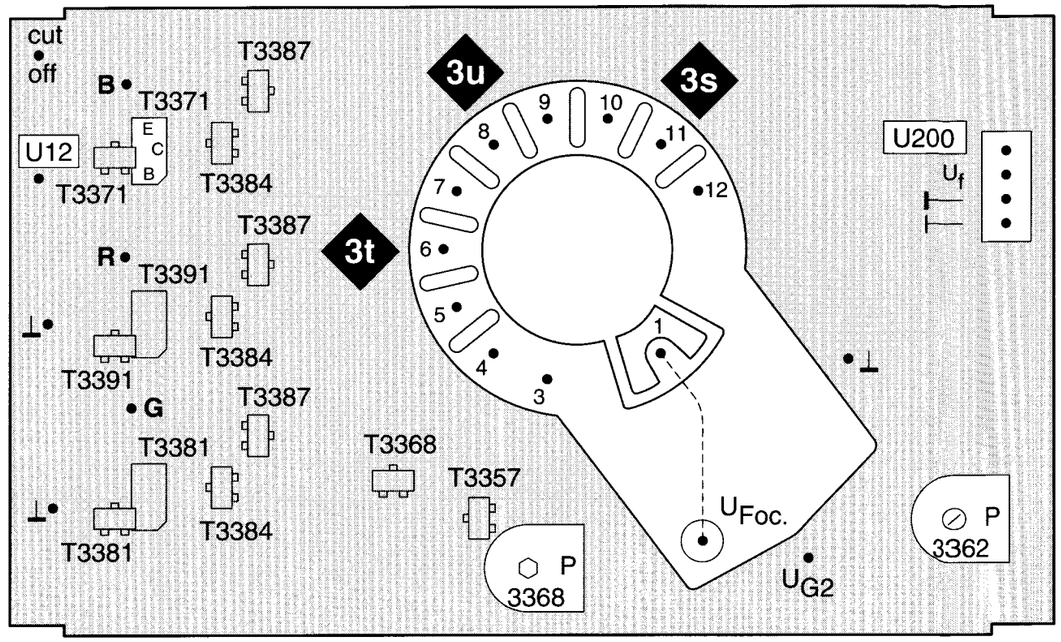

Bildrohrplatte
Piastra cinescopio
Picture tube board
Platine tube image
Lötseite - Lato saldature - Solder side - Côté soudure

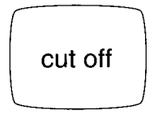

FuBK-Farbtestbild
Immagina di prova colore (FuBK)
Colour test pattern (FuBK)
Mire de coleur (FuBK)

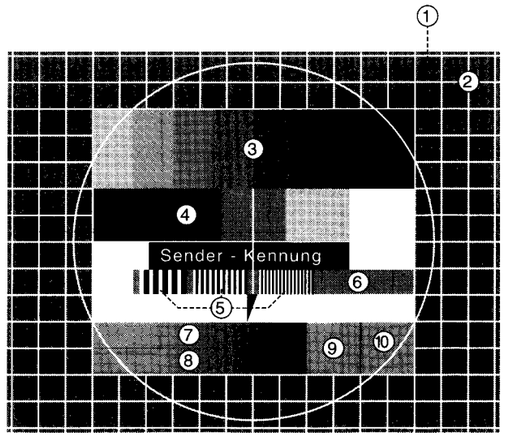

Bildbestandteile

1) **Graufeld** (30% weiß)
2) **Gitternetz** (15 hor.- 19 vert. Linien)
3) **Farbbalken** (75% weiß:
   gelb, cyan, grün, purpur, rot, blau, schwarz)
4) **Graustufe** (0-25-50-100% weiß)
5) **Frequenzgruppe** (1-2-3 MHz)
6) **Orangefeld** (4,43 MHz/Phase G-Y=0)
7) **Rotkeil** (±V Sägezahn)
8) **Blaukeil** (+U Sägezahn)
9) **Graufeld** (+V)
10) **Graufeld** (±U)

Picture components

1) **Grey field** (30% white)
2) **Grid network** (15 hor.- 19 vert. Line)
3) **Colour bar** (75% white:
   yellow, cyan, green, purple, red, blue, black)
4) **Shade of grey** (0-25-50-100% white)
5) **Frequency group** (1-2-3 MHz)
6) **Orange field** (4,43 MHz/Phase G-Y=0)
7) **Red wedge** (±V Sawtooth)
8) **Blue wedge** (+U Sawtooth)
9) **Grey field** (+V)
10) **Grey field** (±U)

Verdrahtungsplan • Schema di connessioni • Wiring diagram • Plan de câblage (VT / SAT III)

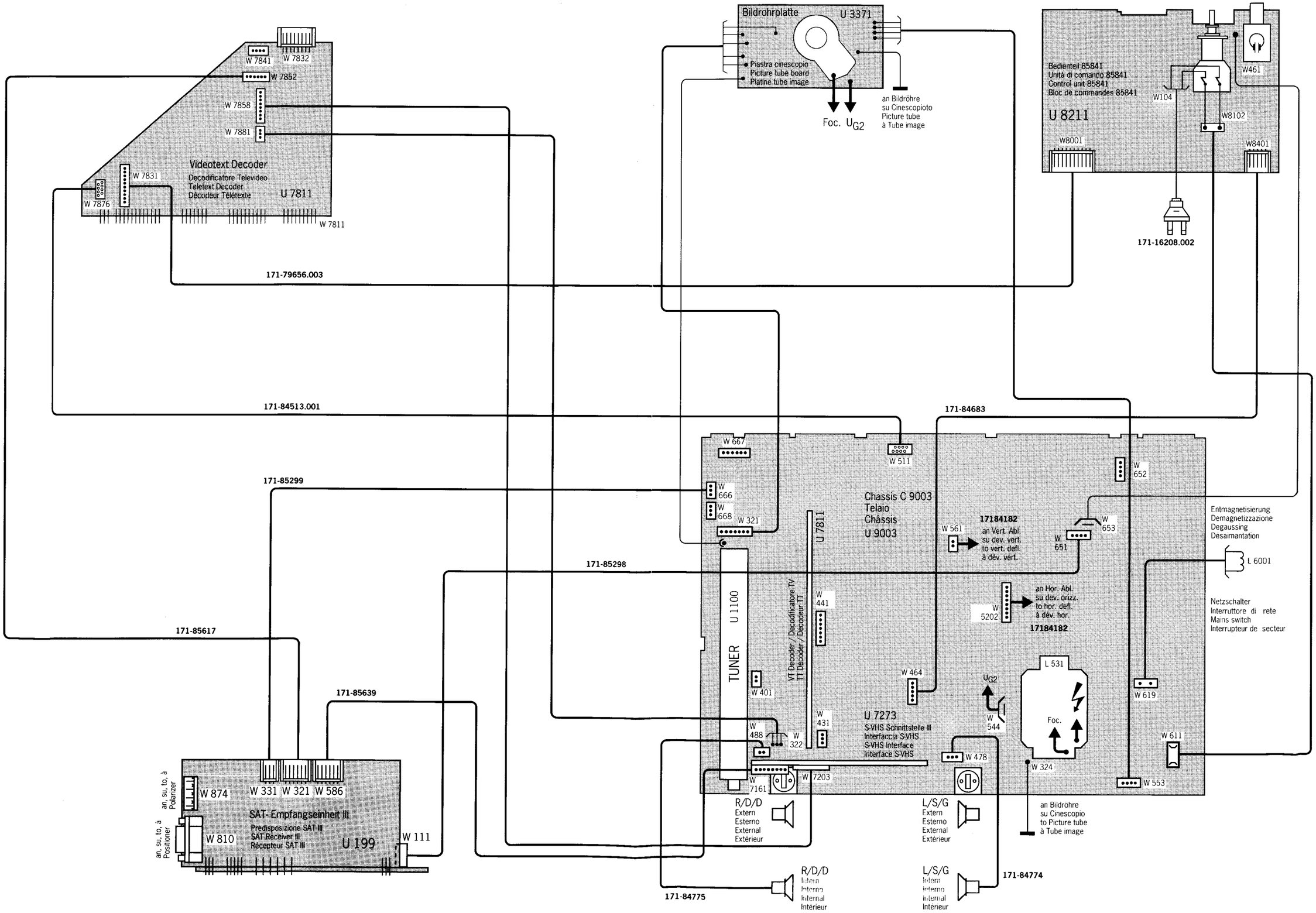

Bedienungs Menü • Menu di comando • Control menu • Menu de commande

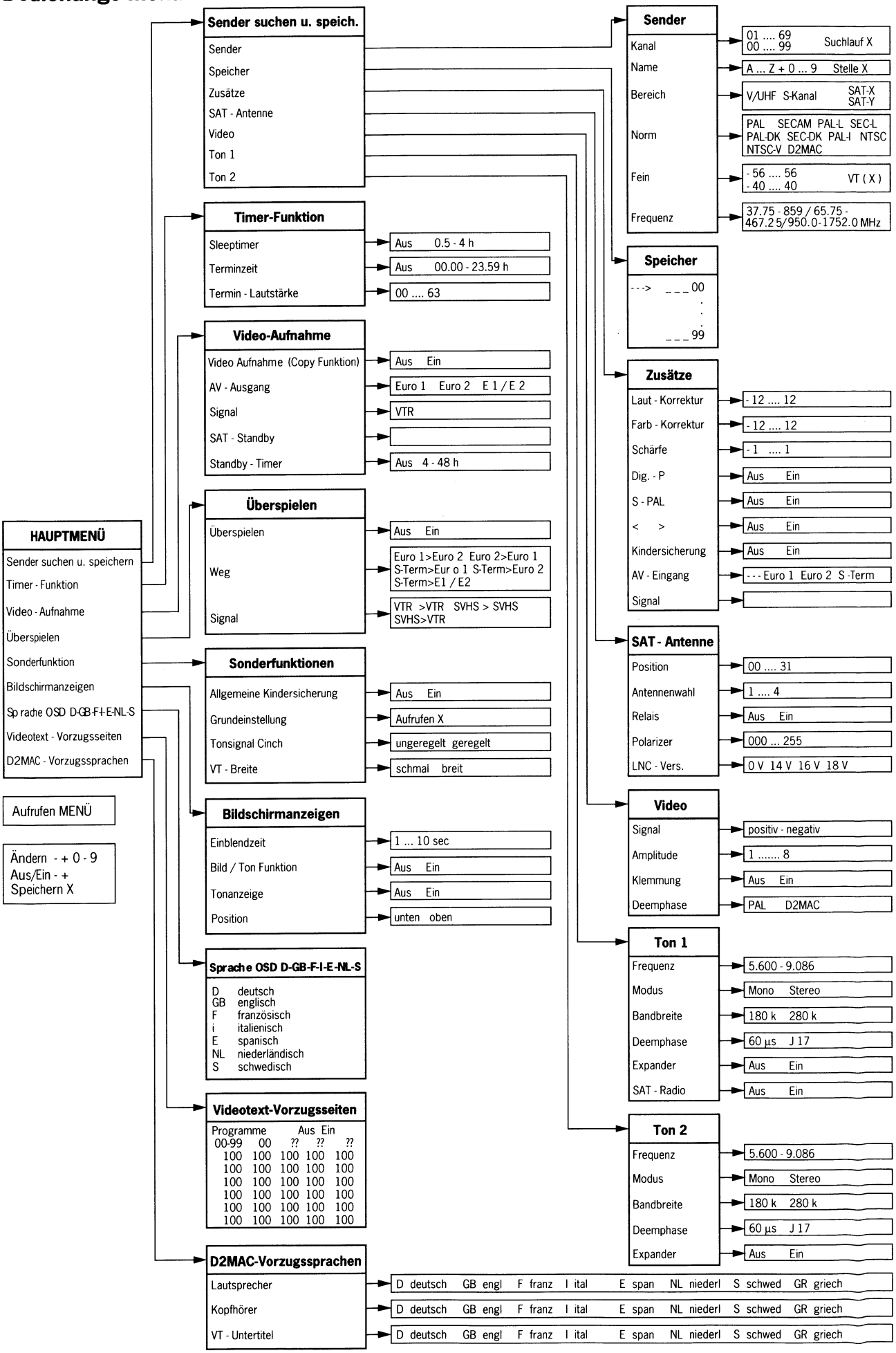

Micro-Digital-C 9003

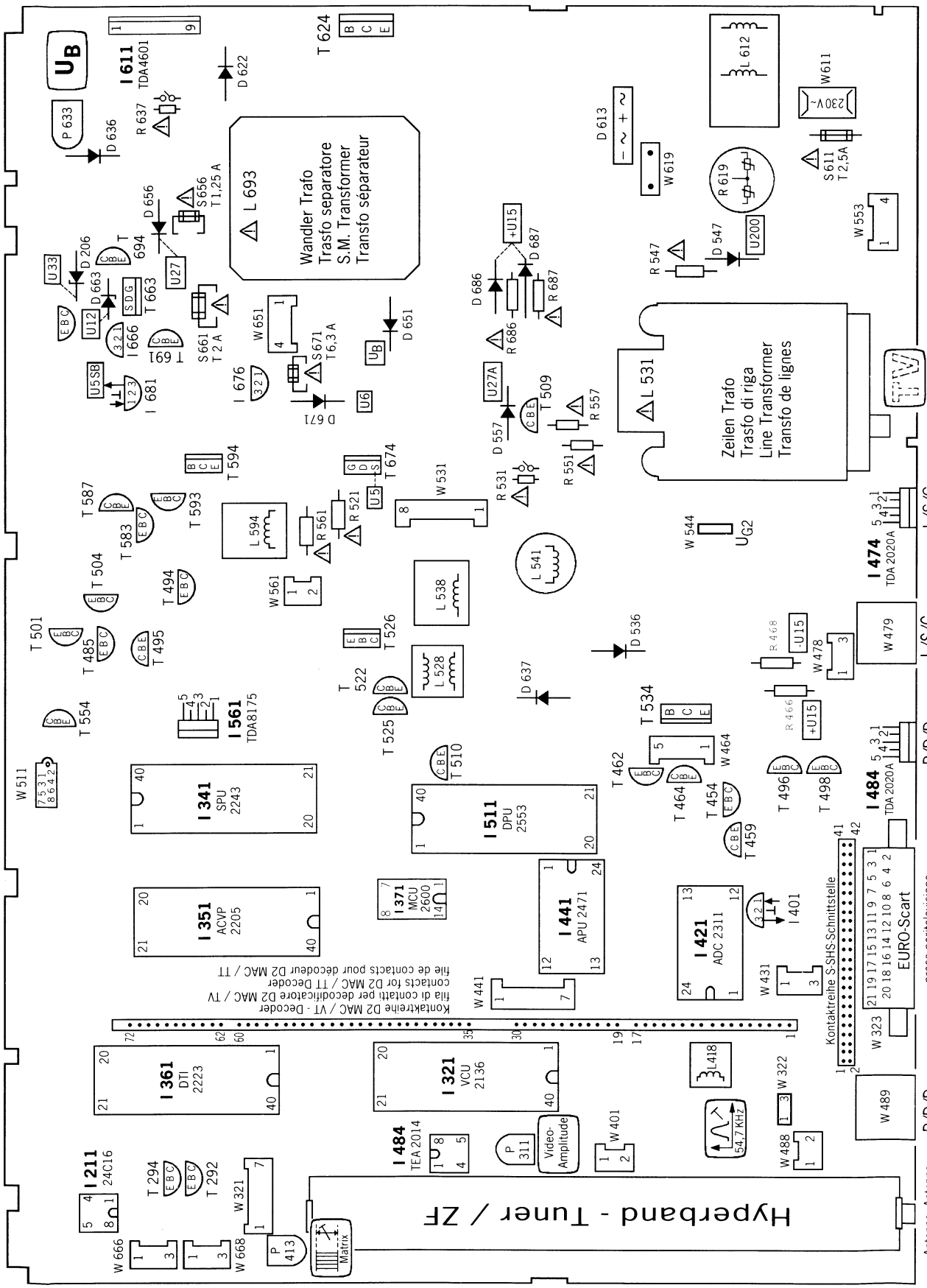

Service-Lageplan
Schema pratico di servizio
Service layout diagram
Schéma d'emplacement de service

Bestückungsseite
Lato componenti
Component side
Côté composants

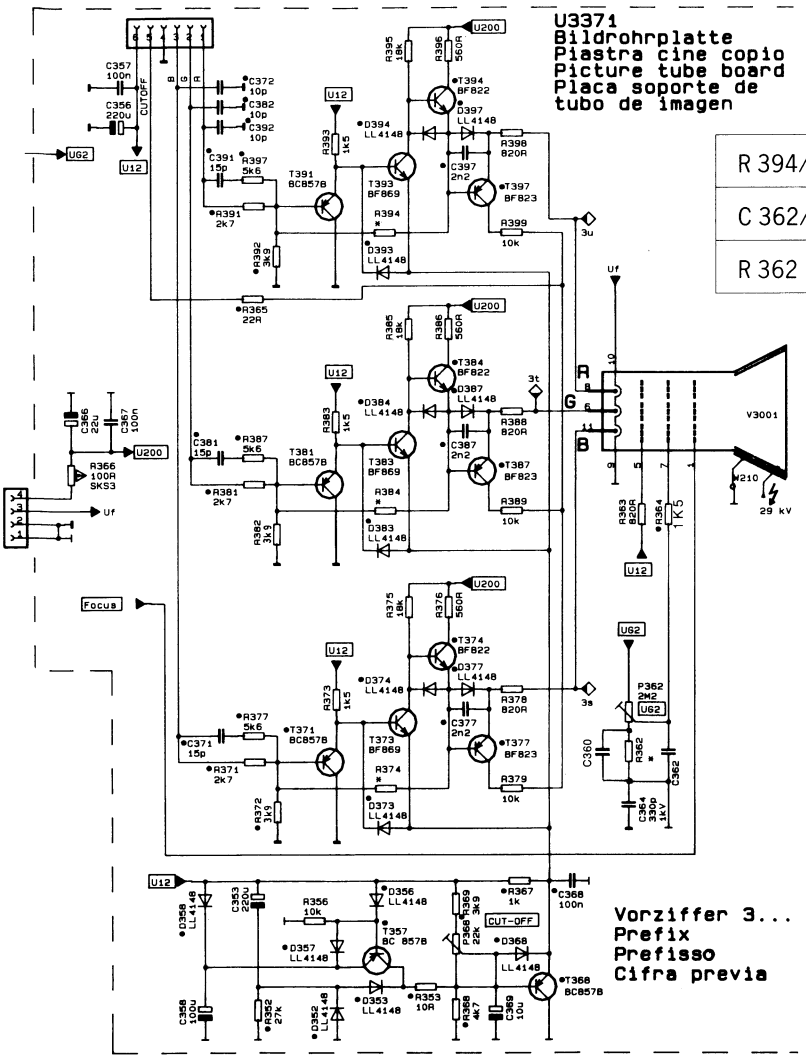

R 394/84/74	82 K
C 362/C 360	10 n
R 362	1 M

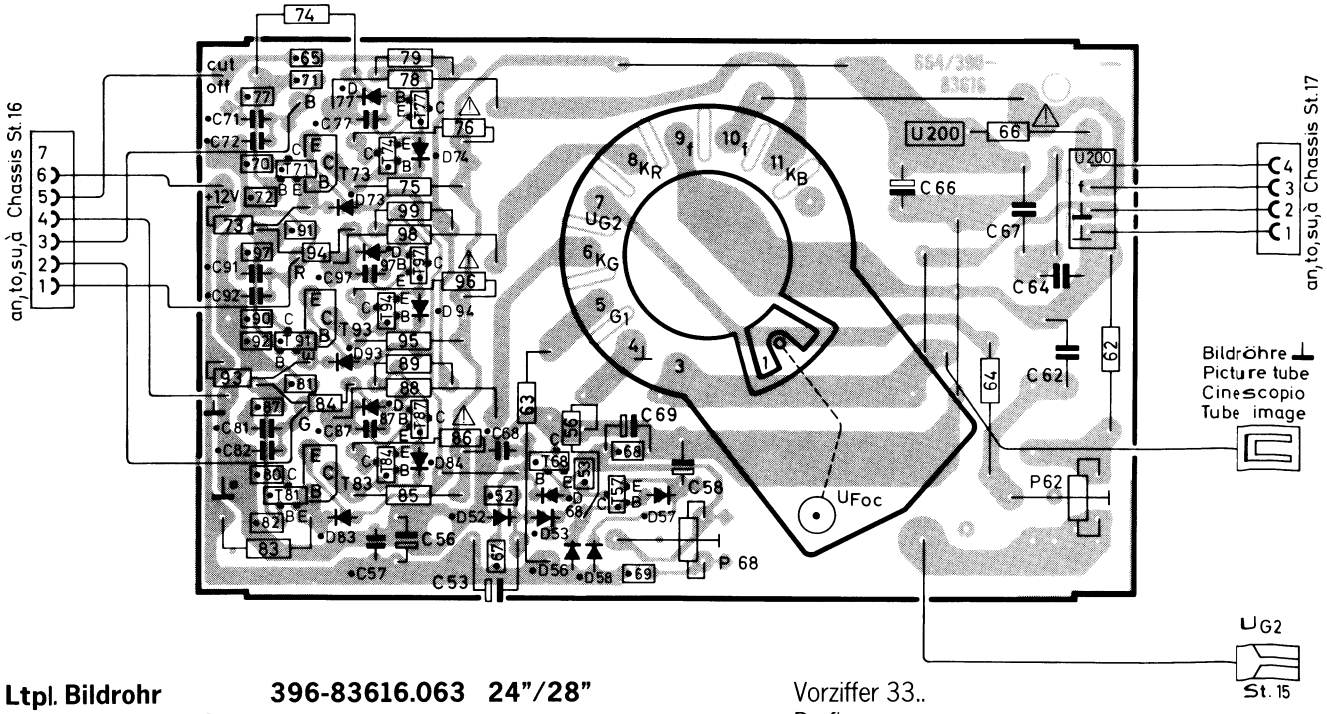

Ltpl. Bildrohr **396-83616.063 24"/28"**
Piastra cinescopio
Picture tube board
Platine tube image
Lötseite - Lato saldature - Solder side - Côté soudure

Vorziffer 33..
Prefisso
Leading number
Indice

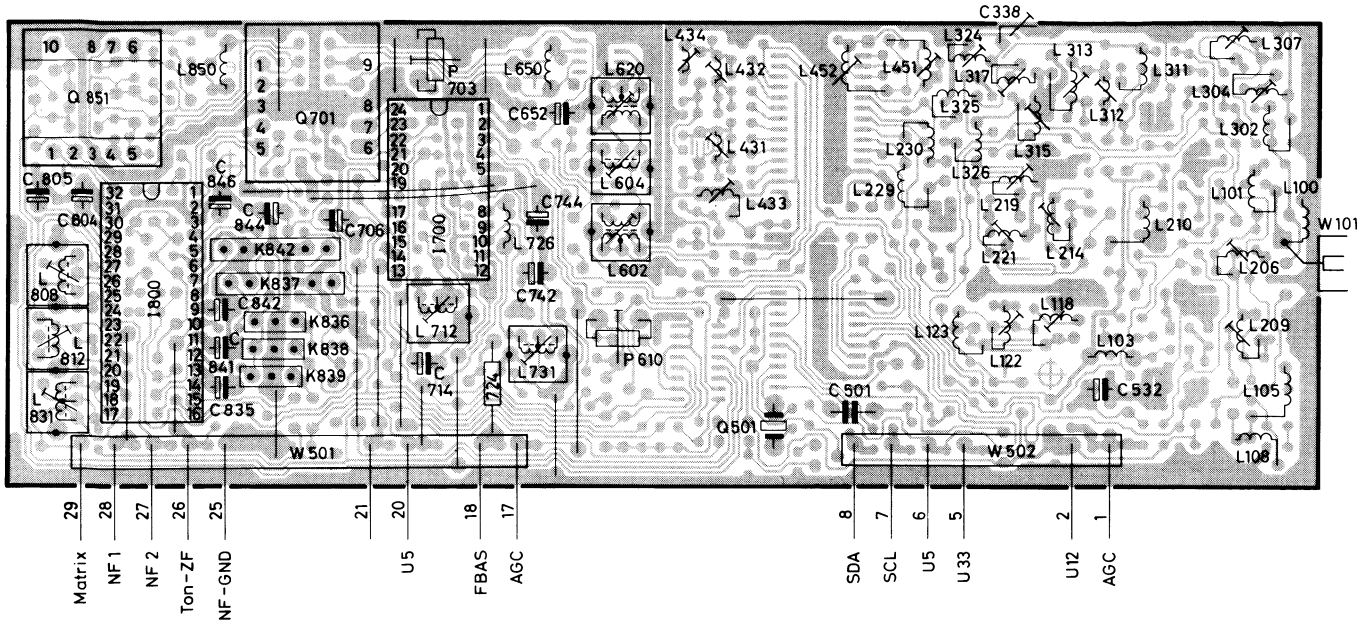

Vorziffer 1. . .
Prefisso
Leading number
Indice

Ltpl. Hyperband-Tuner / ZF-Verstärker 85137.051
Piastra Tuner di iperbanda / FI amplificaitore
Hyperband Tuner / IF amplifier P.C.B.
Platine Tuner de hyperbande / amplificateur FI

Bestückungsseite - Lato componenti - Component side - Côté composants

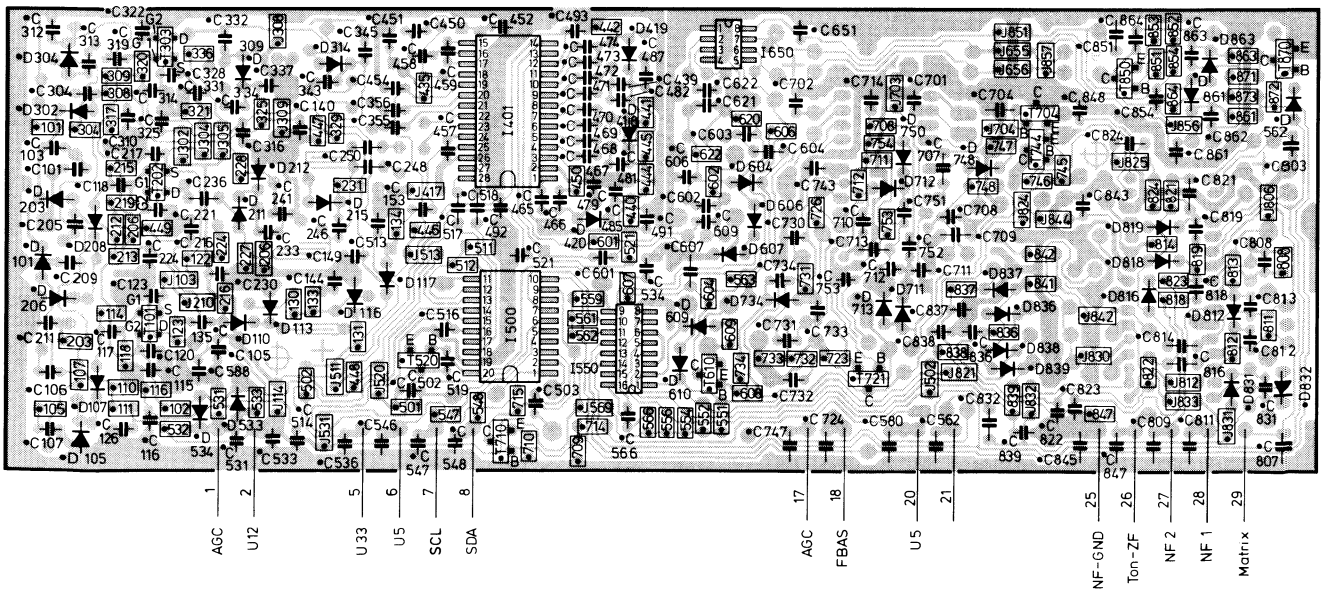

Vorziffer 1. . .
Prefisso
Leading number
Indice

Ltpl. Hyperband-Tuner / ZF-Verstärker 85137.051
Piastra Tuner di iperbanda / FI amplificaitore
Hyperband Tuner / IF amplifier P.C.B.
Platine Tuner de hyperbande / amplificateur FI

Lötseite - Lato saldature - Solder side - Côté soudure

HF/ZF-Block

B/G-ST-NICAM
I-NICAM
D/K, L, L1, M

261-85137.051 U1100

Index "F"

15.6.93

⊥ = GND NF

⊥ = GND Video

* = Bauteil gedruckt
Component pressed on printed circuit board
Composante imprese en la placa
de circuito impreso

VHF-Oszillator und Mischer
Oszillatore VHF
VHF Oscillator and Mixer
Oscillateur VHF

UHF-Vorstufe
Stadio iniziale UHF
UHF input stage
Etage d'entree UHF

VHF-Hyperband-Vorstufe
VHF-hyperband preamplifier
Stadio d'entrata iperbanda VHF
Preamplificador de hiperbanda VHF

Bandschalter und Abstimmspannungserzeugung
Band switch and tuning voltage generator
Commutatore di banda e generatione tensione di sintonizzazione
Selector de bandas y generacion de tension de sintonizacion

Videodemodulator
Demodulatore video
Video demodulator
Demodulateur video

Tondemodulator
Demodulatore suono
Sound demodulator
Demodulateur son

Normumschaltung

Tuner-AGC U12 TUN | +33V | SDA | SCL | U5 TUN

U5 ZF | Matrix | NF2 | NF1 | NF-GND | Ton-ZF | ZF-AGC | FBAS/BB

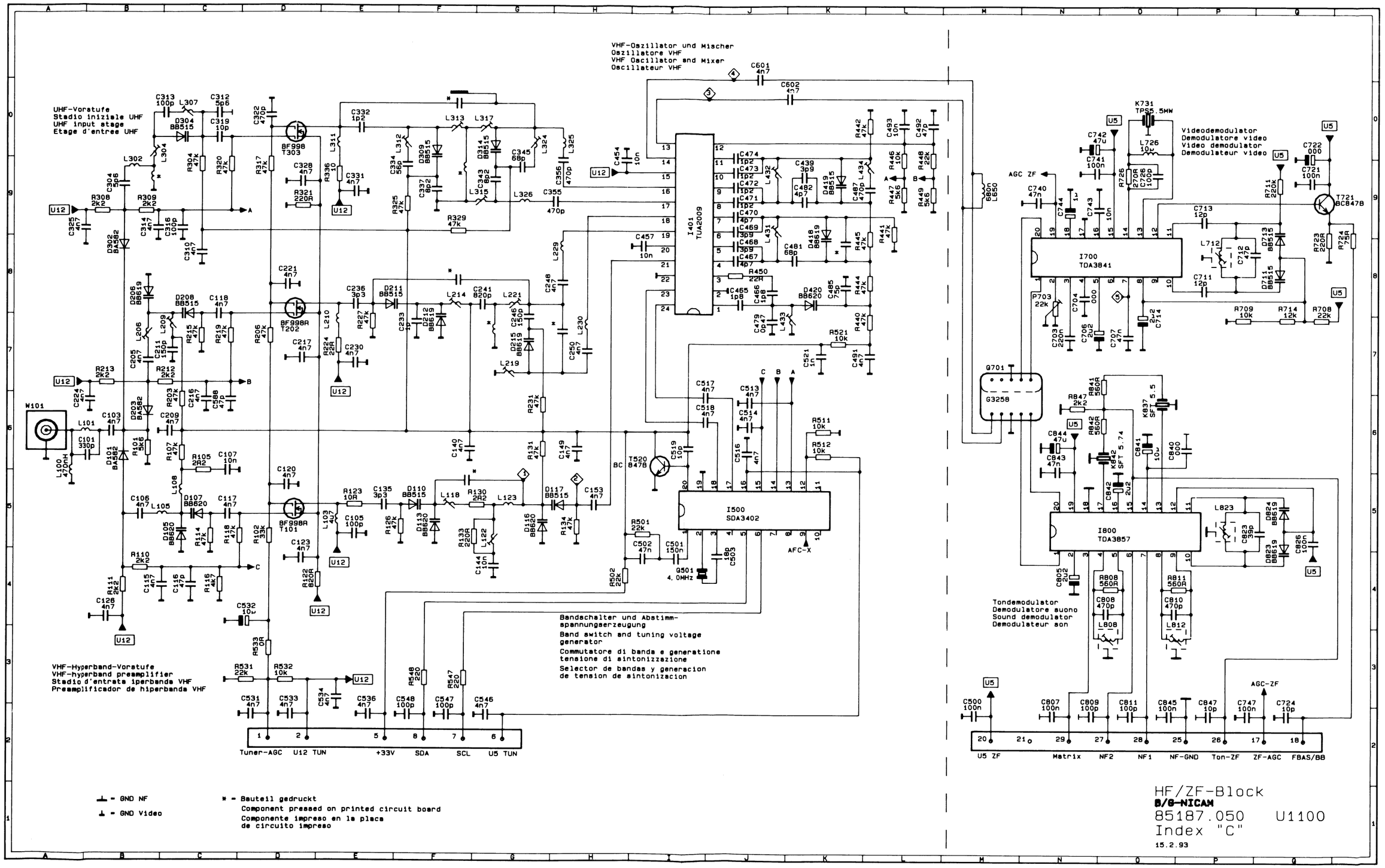
UHF-Vorstufe
Stadio iniziale UHF
UHF input stage
Etage d'entree UHF
VHF-Oszillator und Mischer
Oszillatore VHF
VHF Oscillator and Mixer
Oscillateur VHF
Videodemodulator
Demodulatore video
Video demodulator
Demodulateur video
Tondemodulator
Demodulatore suono
Sound demodulator
Demodulateur son
Bandschalter und Abstimm-spannungserzeugung
Band switch and tuning voltage generator
Commutatore di banda e generatione tensione di sintonizzazione
Selector de bandas y generacion de tension de sintonizacion
VHF-Hyperband-Vorstufe
VHF-hyperband preamplifier
Stadio d'entrata iperbanda VHF
Preamplificador de hiperbanda VHF
Tuner-AGC
U12 TUN
+33V
SDA
SCL
U5 TUN
U5 ZF
Matrix
NF2
NF1
NF-GND
Ton-ZF
ZF-AGC
FBAS/BB
AGC ZF
AFC-X
I401 TUA2009
I500 SDA3402
I700 TDA3841
I800 TDA3857
T520 BC 847B
T721 BC847B
Q501 4,0MHz
Q701 G3258
K731 TPS5.5MW
K837 SFT 5.5
K842 SFT 5.74
BF998 T303
BF998R T202
BF998R T101
= GND NF
= GND Video
* = Bauteil gedruckt
Component pressed on printed circuit board
Componente impreso en la placa
de circuito impreso
HF/ZF-Block
B/G-NICAM
85187.050 U1100
Index "C"
15.2.93

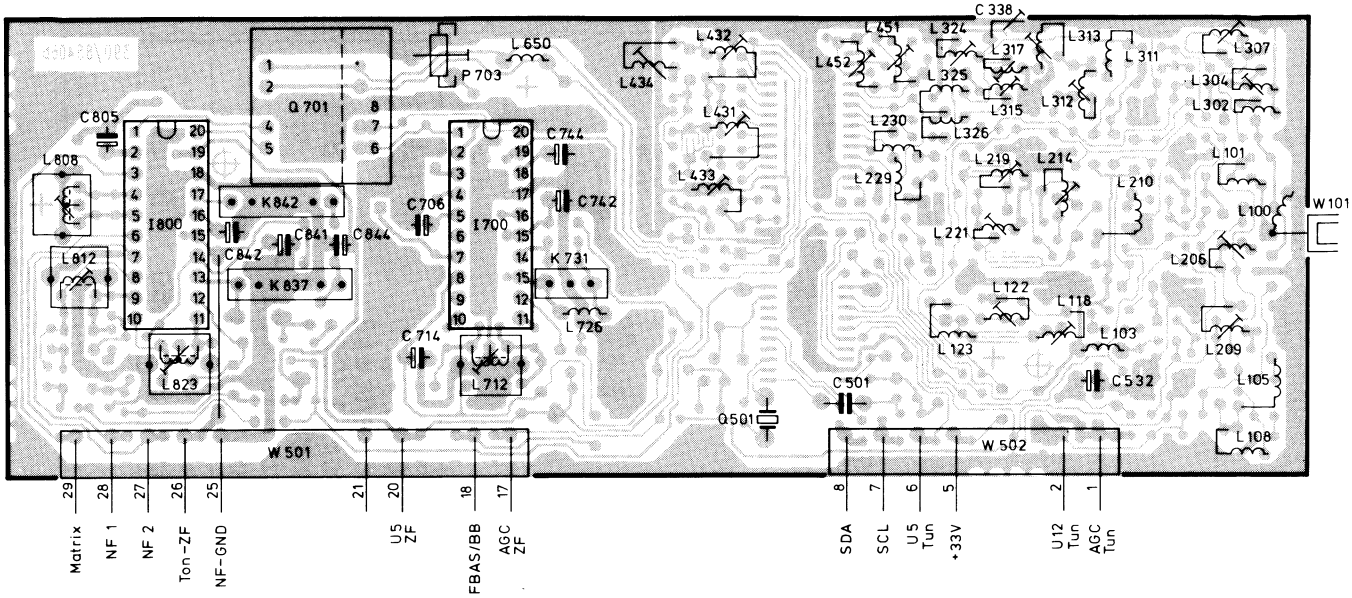

Ltpl. Hyperband-Tuner / ZF-Verstärker 85187.050
Piastra Tuner di iperbanda / amplificatore FI
Hyperband Tuner / IF amplifier P.C.B.
Platine Tuner de hyperbande / amplificateur FI

Bestückungsseite - Lato componenti - Component side - Côté composants

Vorziffer 1...
Prefisso
Leading number
Indice

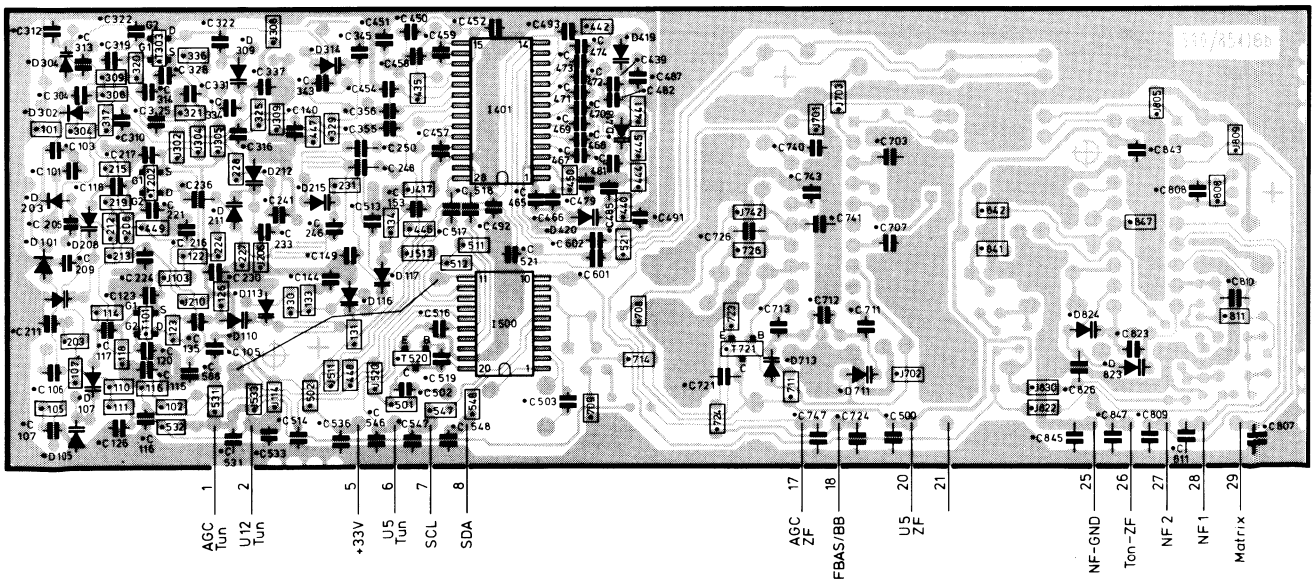

Ltpl. Hyperband-Tuner / ZF-Verstärker 85187.050
Piastra Tuner di iperbanda / FI amplificaitore
Hyperband Tuner / IF amplifier P.C.B.
Platine Tuner de hyperbande / amplificateur FI

Lötseite - Lato saldature - Solder side - Côté soudure

Vorziffer 1...
Prefisso
Leading number
Indice

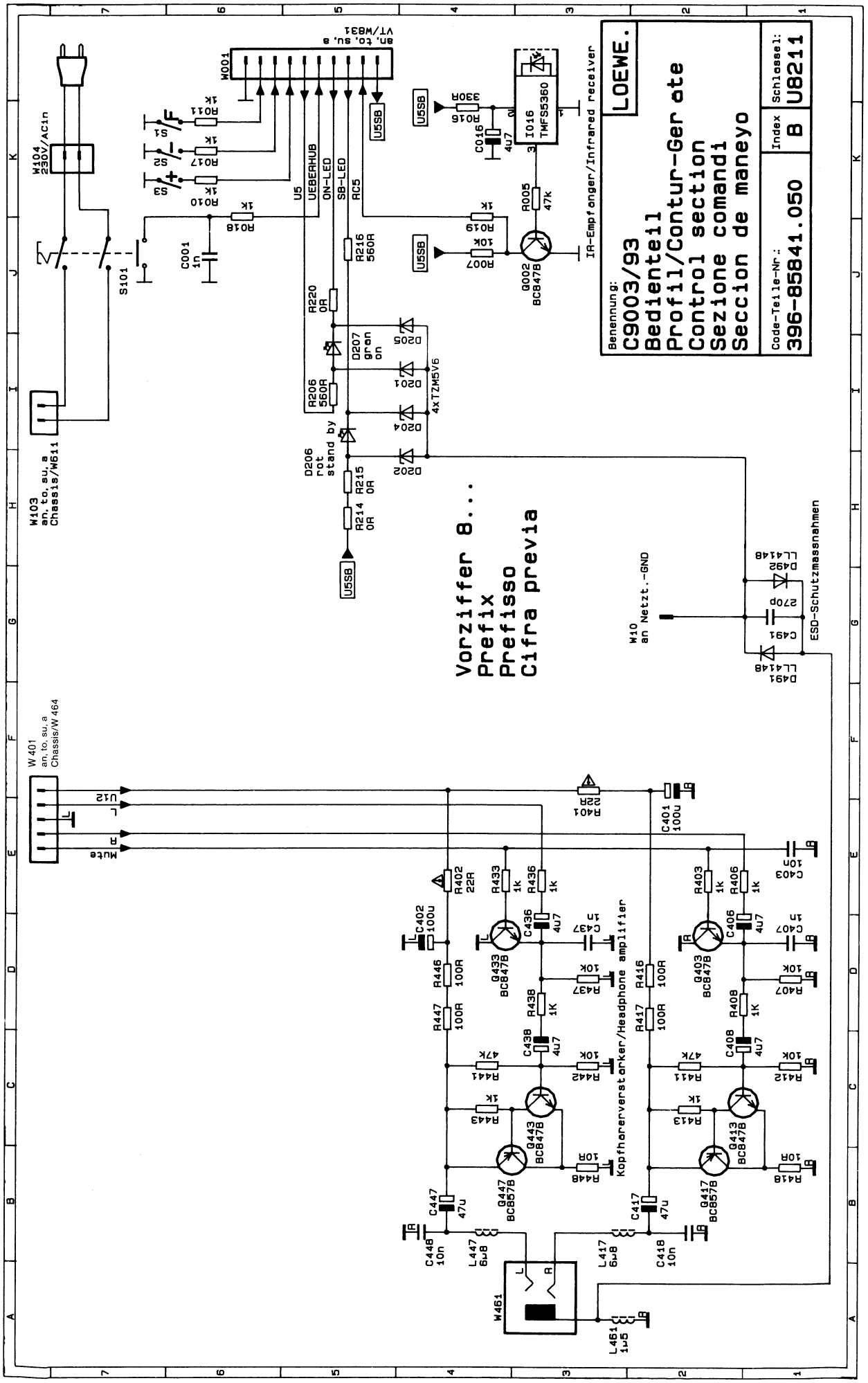
LOEWE.
Benennung:
C9003/93
Bedienteil
Profil/Contur-Ger ate
Control section
Sezione comandi
Seccion de maneyo
Code-Teile-Nr.:
396-85841.050
Index
B
Schlüssel:
U8211
Vorziffer 8...
Prefix
Prefisso
Cifra previa
IR-Empfänger/Infrared receiver
ESD-Schutzmassnahmen
Kopfhörerverstärker/Headphone amplifier
W104
230V/AC1n
W103
an, to, su, a
Chassis/W611
W001
an, to, su, a
VT/W831
W401
an, to, su, a
Chassis/W464
W10
an Netzt.-GND
W461
I016
TMFS5360
Q002
BC847B
Q433
BC847B
Q403
BC847B
Q443
BC847B
Q413
BC847B
Q447
BC857B
Q417
BC857B
D206
rot
stand by
D207
gran
on
4xTZM5V6
U5SB
U5
UEBERHUB
ON-LED
SB-LED
RC5
S101
S1
S2
S3
R401
22R
C401
100u
C402
100u
C403
10n
C447
47u
C417
47u
C448
10n
C418
10n
L447
6µ8
L417
6µ8
L461
1µ5

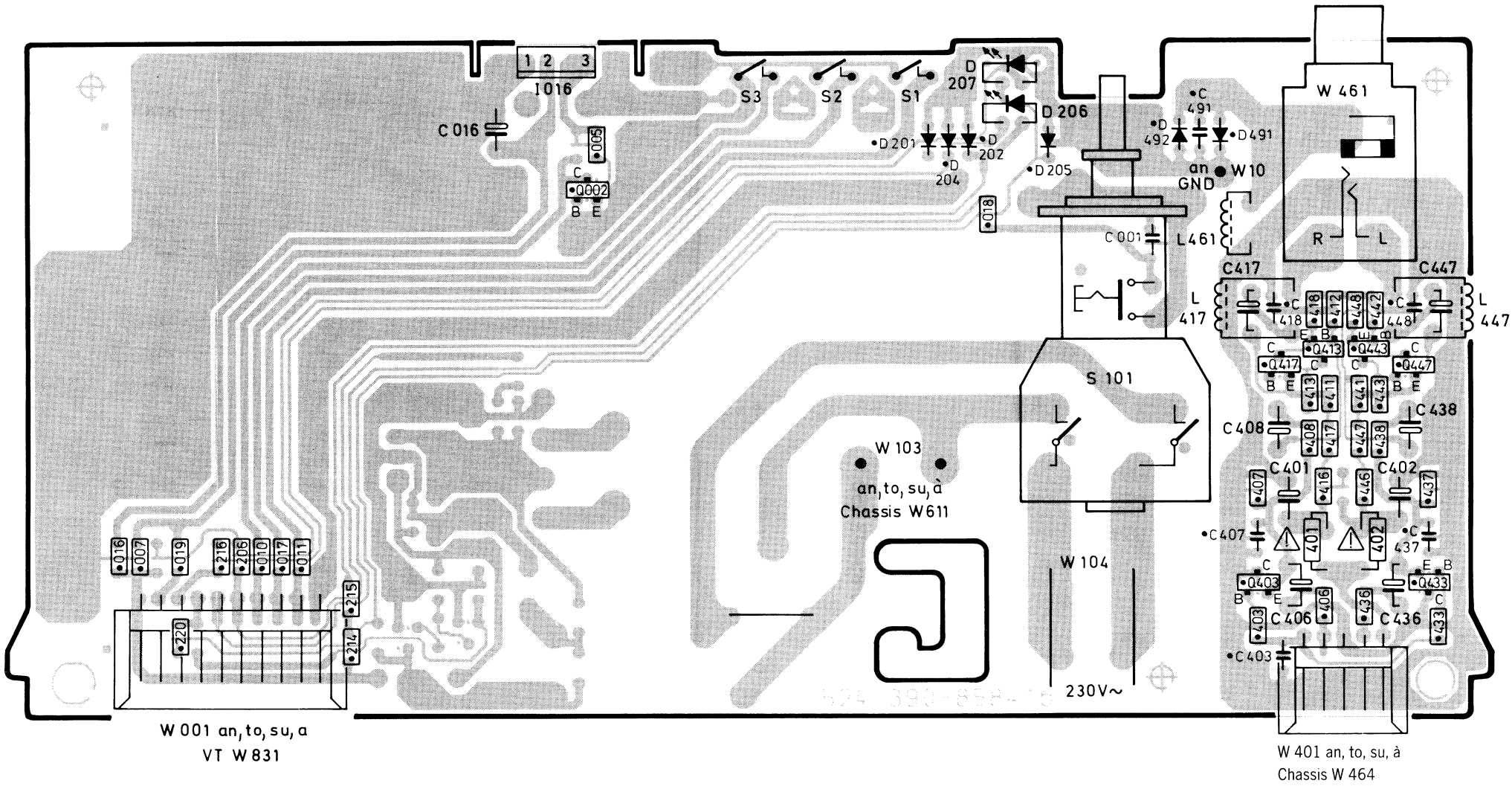

Ltpl. Bedienteil Profil / Contur **396-85841.050**

Piastra di comando / Control board / Platine de commandes

Lötseite / Lato saldature / Solder side / Côté soudure

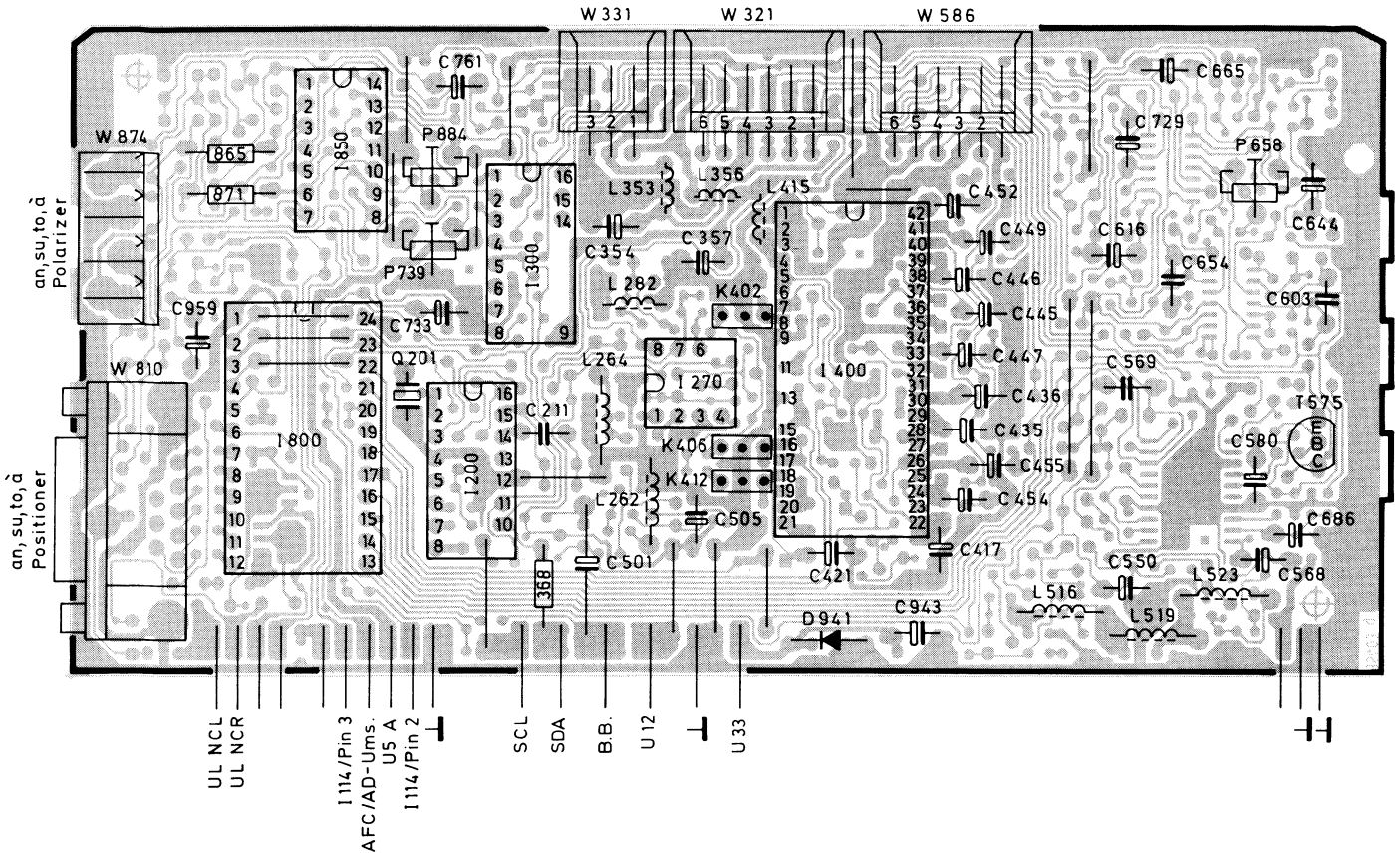

Ltpl. SAT Empfangseinheit III **396-85403.050**
Piastra Predisposizione SAT III
SAT Receiver III P.C.B.
Platine Récepteur SAT III

Bestückungsseite - Lato componenti - Component side - Côté composants

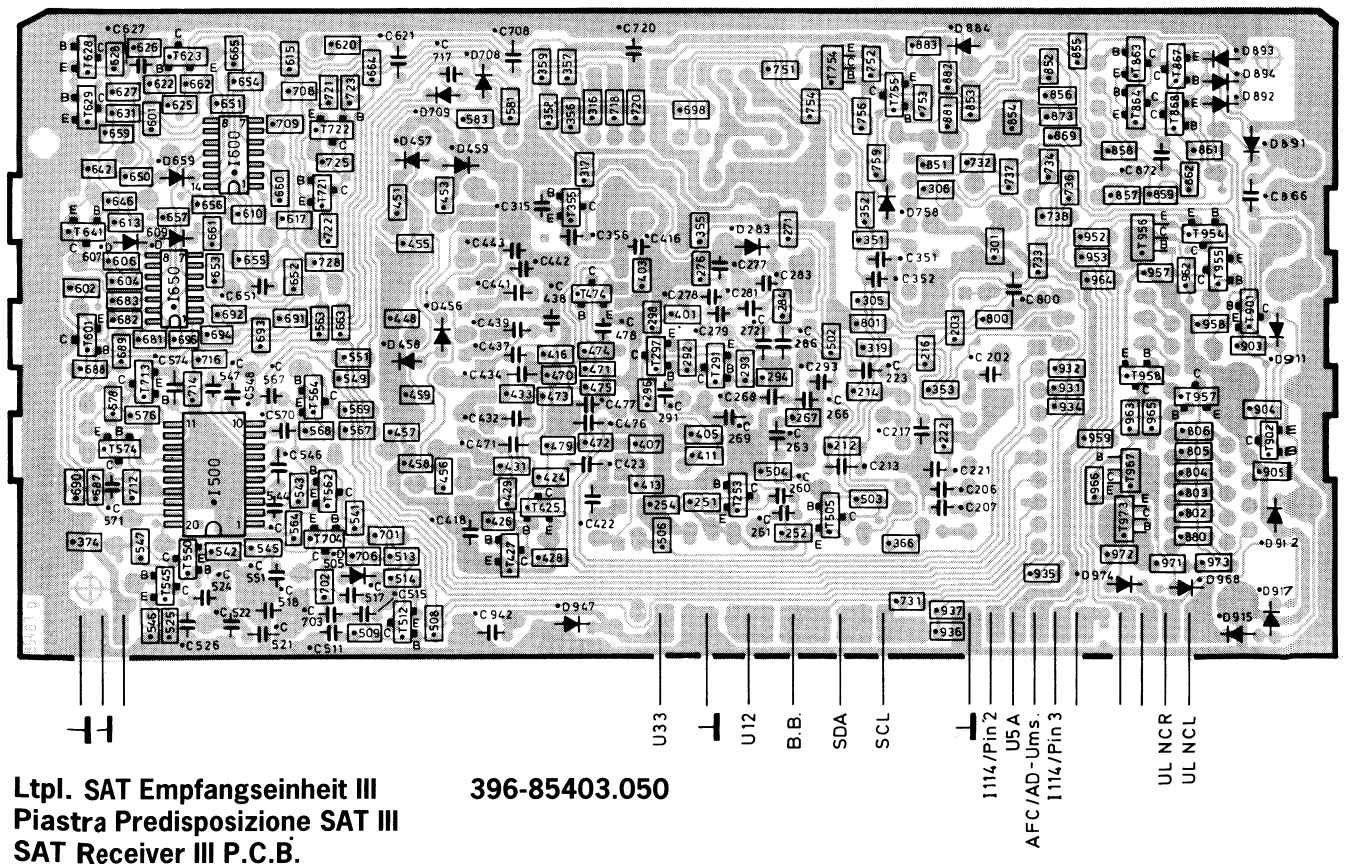

Ltpl. SAT Empfangseinheit III **396-85403.050**
Piastra Predisposizione SAT III
SAT Receiver III P.C.B.
Platine Récepteur SAT III

Lötseite - Lato saldature - Solder side - Côté soudure

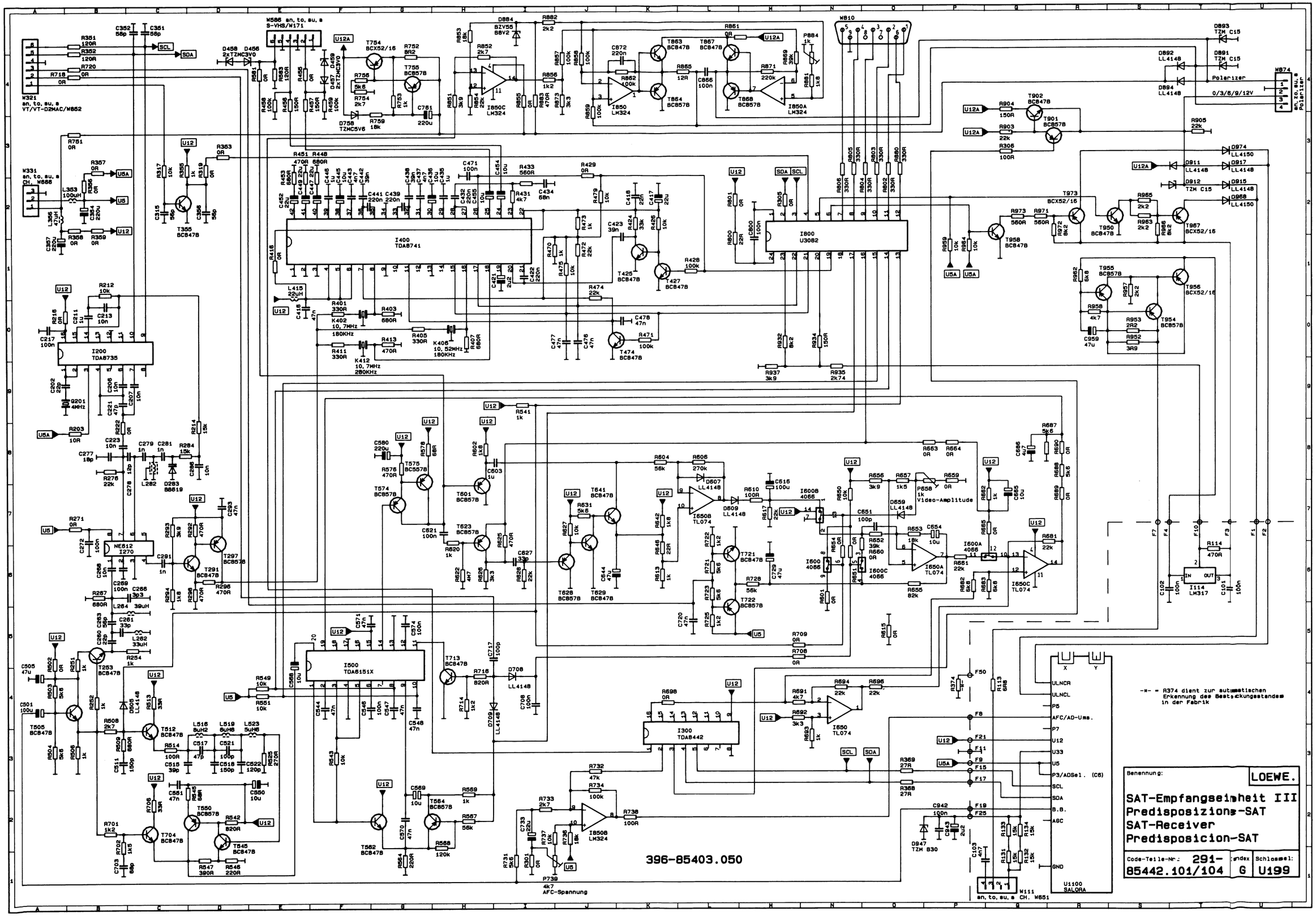

W586 an, to, su, a S-VHS/W171
W321 an, to, su, a VT/VT-D2MAC/W852
W331 an, to, su, a CH. W666
W810
W874 an, zo, su, a Polarizer
Polarizer
0/3/6/9/12V
I400 TDA8741
I800 U3082
I200 TDA8735
I500 TDA6151X
I300 TDA8442
I850C LM324
I850A LM324
I850B LM324
I650B TL074
I650A TL074
I650C TL074
I600 4066
I600A 4066
I600B 4066
I600C 4066
I114 LM317
NE612 I270
P658 1k Video-Amplitude
P739 4k7 AFC-Spannung
W111 an, to, su, a CH. W651
U1100 SALORA
ULNCR
ULNCL
P5
AFC/AD-Ums.
P7
U12
U33
U5
P3/ADSel. (C6)
SCL
SDA
B.B.
AGC
GND
-*- = R374 dient zur automatischen Erkennung des Bestückungsstandes in der Fabrik
396-85403.050
Benennung:
LOEWE.
SAT-Empfangseinheit III
Predisposizione-SAT
SAT-Receiver
Predisposicion-SAT
Code-Teile-Nr.: 291-85442.101/104
Index G
Schlüssel: U199

SAT-Empfangseinheit III **291-85442.101**
Predisposizione SAT III
SAT Receiver III
Récepteur SAT III

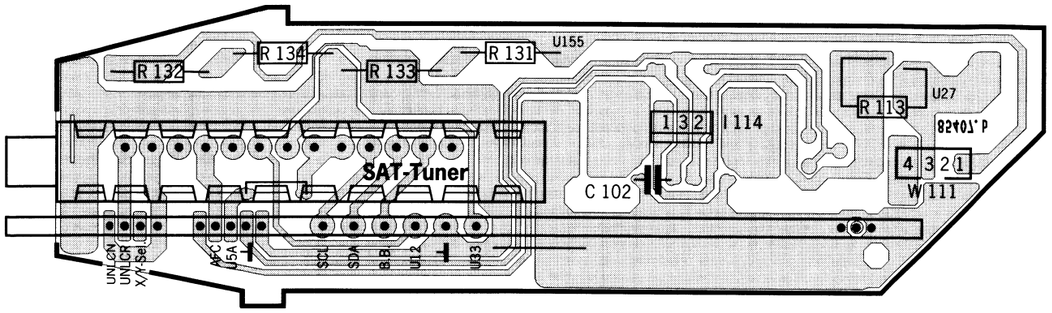

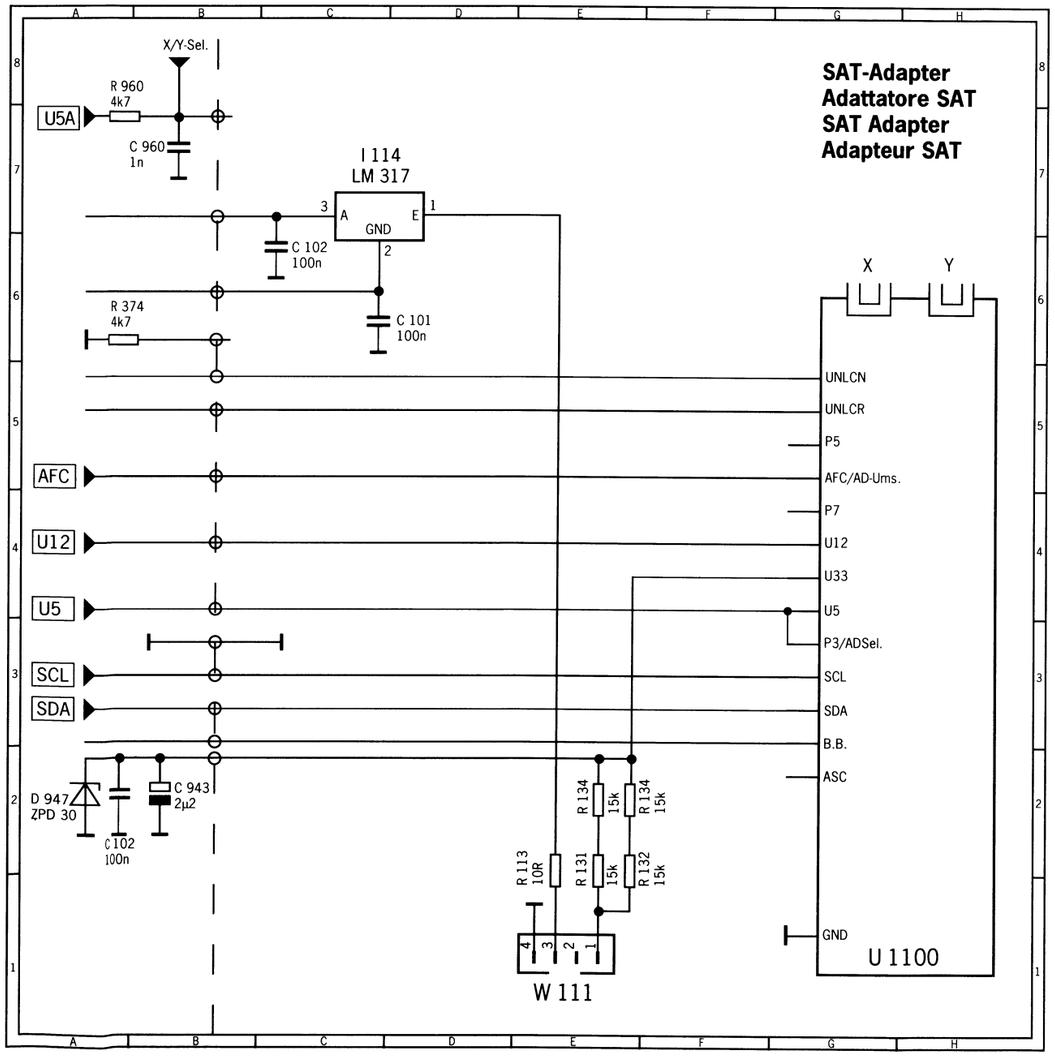

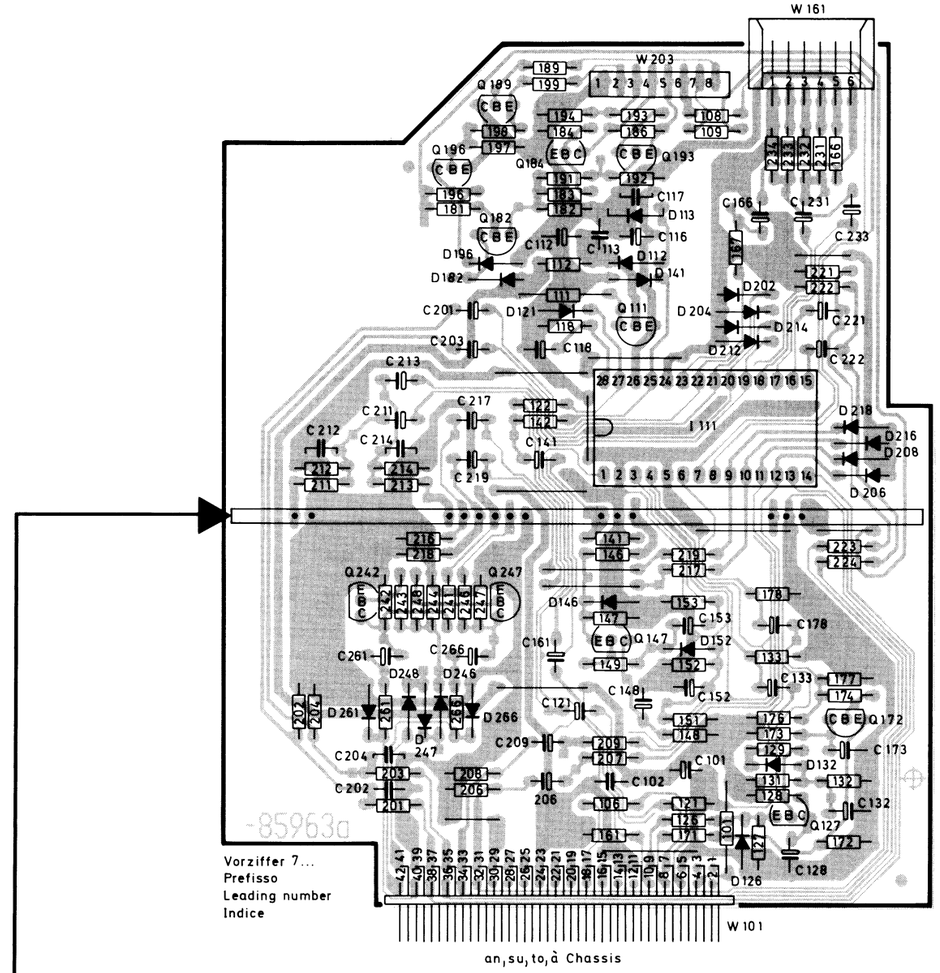

Ltpl. S-VHS Schnittstelle III **396-85963**
Piastra d'interfaccia S-VHS III
S-VHS Interface III P.C.B.
Platine d'interface S-VHS III
Lötseite - Lato saldature - Solder side - Côté soudure

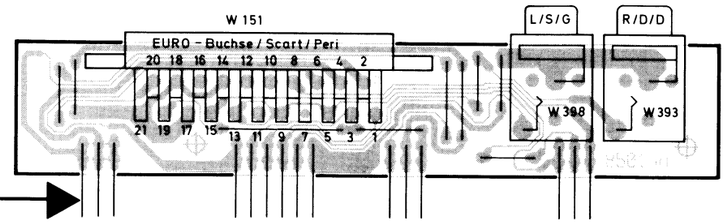

Ltpl. S-VHS-Buchse **396-85015.050**
Piastra presa S-VHS
S-VHS socket P.C.B.
Platine prise S-VHS
Lötseite - Lato saldature - Solder side - Côté soudure

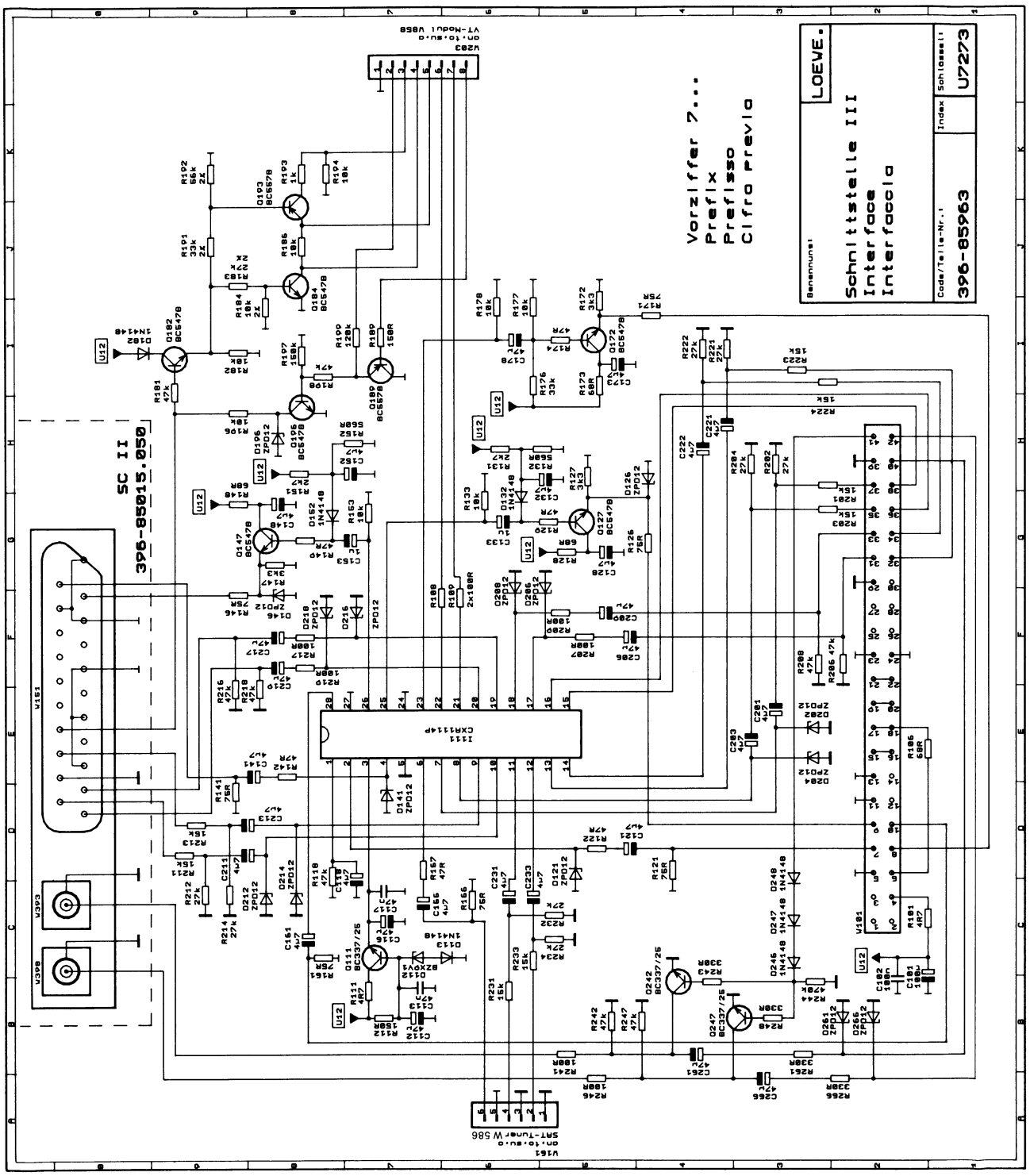
LOEVE.
Schnittstelle III
Interface
Interfaccia
396-85963
U7273
SC II
396-85015.050
Vorziffer 7...
Prefix
Prefisso
Cifra previa
CXA1114P

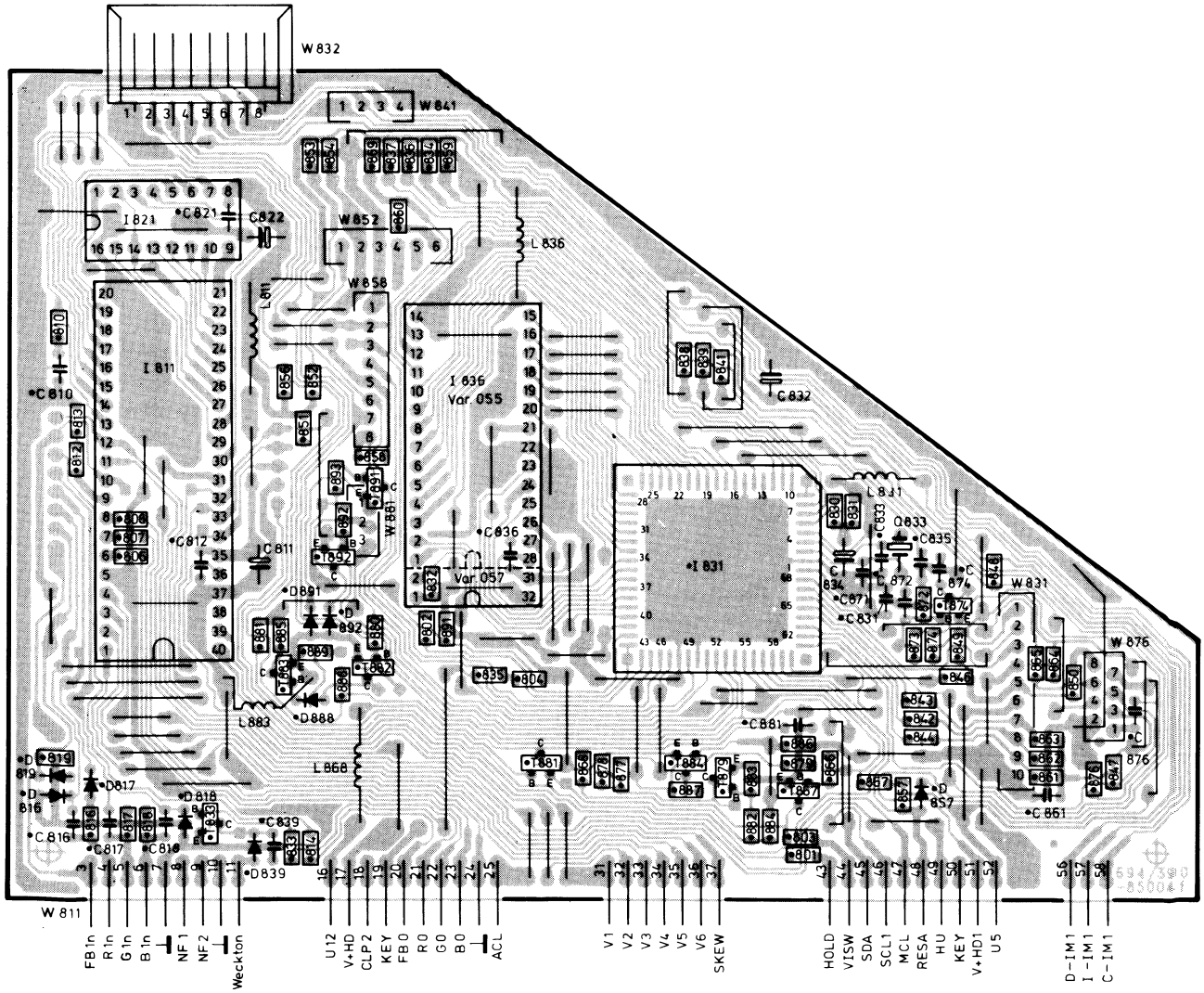

Ltpl. Videotext-Decoder **396-85004.057/59**
Piastra Decodificatore Televideo
Teletext Decoder P.C.B.
Platine Décodeur Télétexte
Lötseite - Lato saldature - Solder side - Côté soudure

Vorziffer 7...
Prefisso
Leading number
Indice

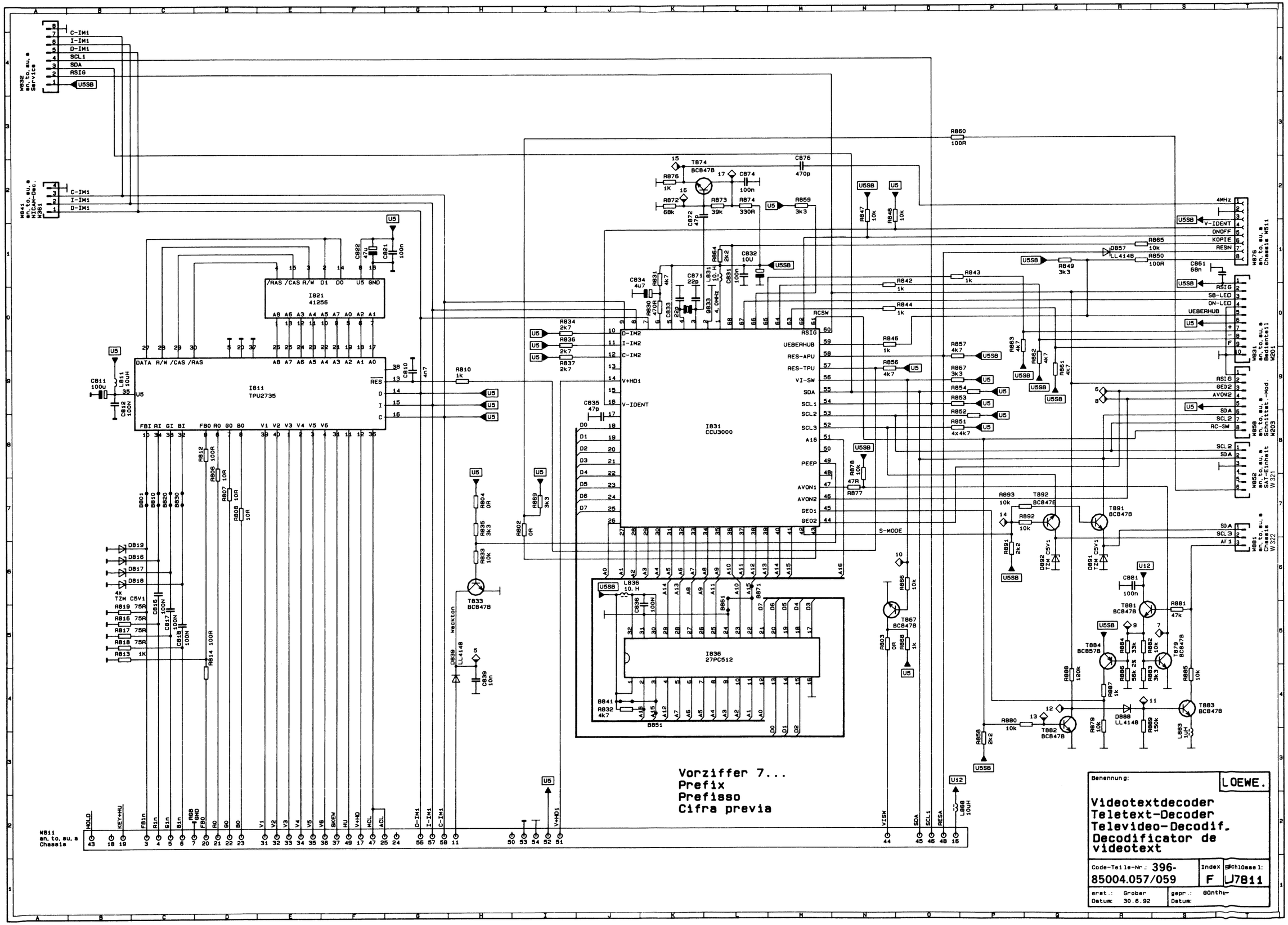
W832 an.to.au.e Service
C-IM1
I-IM1
D-IM1
SCL1
SDA
RSIG
U5SB
W841 an.to.au.e NICAM-Dec. W361
I821 41256
I811 TPU2735
I831 CCU3000
I836 27PC512
T874 BC847B
T833 BC847B
T867 BC847B
T891 BC847B
T881 BC847B
T884 BC857B
T879 BC847B
T883 BC847B
T882 BC847B
D857 LL4148
D839 LL4148
D888 LL4148
4x TZM C5V1
W811 an.to.au.e Chassis
W876 an.to.au.e Chassis W511
W831 an.to.au.e Bedienteil W201
W858 an.to.au.e Schnittst.-Mod. W203
W852 an.to.au.e SAT-Einheit W321
W881 an.to.au.e Chassis W322
Wackon
Vorziffer 7...
Prefix
Prefisso
Cifra previa
Benennung:
Videotextdecoder
Teletext-Decoder
Televideo-Decodif.
Decodificator de videotext
LOEWE.
Code-Teile-Nr.: 396-85004.057/059
Index F
Schlüssel: U7811
erst.: Grober Datum: 30.6.92
gepr.: Datum:

Infrarot-Fernbedienung FB 300 **263-85000.050**
Telecomando infrarosso FB 300
Infrared remote control handset FB 300
Télécommandes à infrarouge FB 300

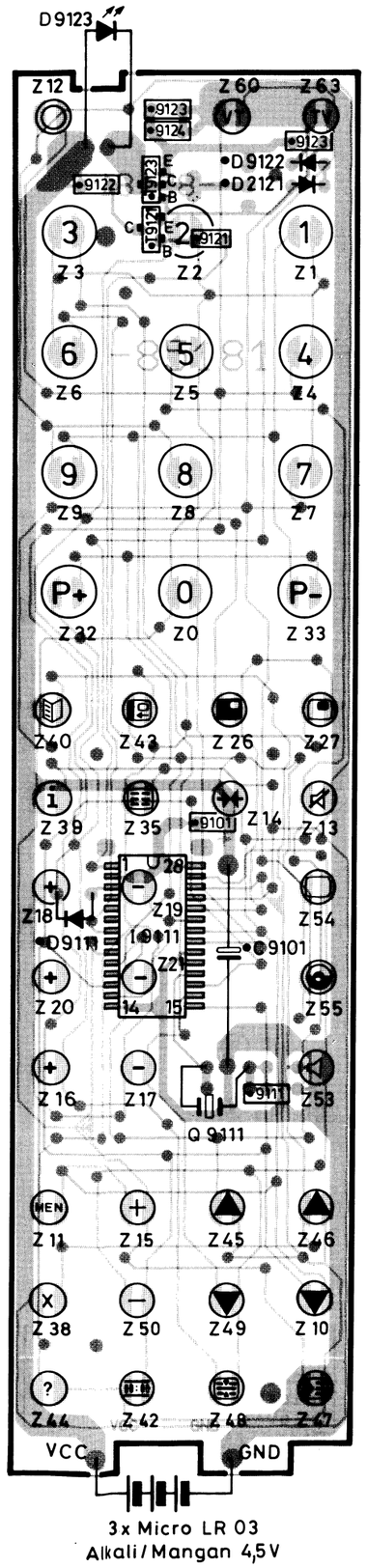

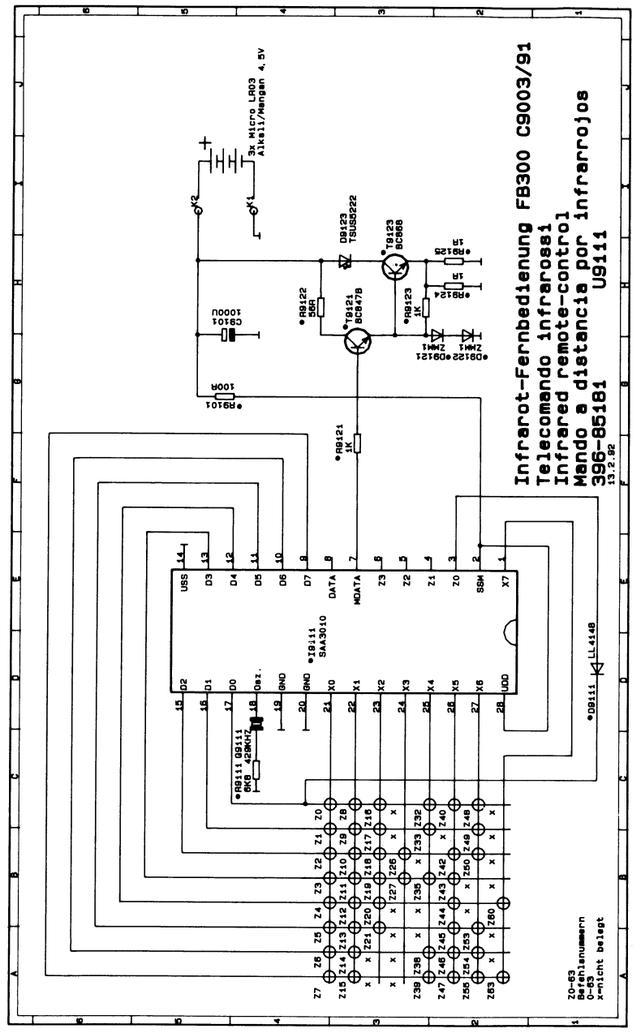

Ltpl. Infrarot-Fernbedienung FB 300
Piastra telecomando infrarosso FB 300
Infrared remote control P.C.B. FB 300
Platine télécommandes à infrarouge FB 300
396-85181.050
Lötseite - Lato saldature - Solder side - Côté soudure

(D) Baugruppenübersicht

(I) Ordinamento dei gruppi

C 9003

Componente		Baugruppen: Chassis 24/28" VT; 8 MHz; Standard B/G; S-VHS (III)	Chassis 24/28" VT; 8Hz; Multi-Standard	Tuner 8 MHz Standard B/G	Tuner 8 MHz Hyperband, Multistandard	Ltpl. VT-Decoder	S-VHS-Schnittstelle (III)	S-VHS Buchse	Bildröhre 24" A59 EAK 71 X 01	Bildröhre 28" A66 EAK 71 X 01	Bildrohrplatte 24/28"	Ltpl. Bedienung	IR-Geber FB 300	SAT-Einheit (III), kompl.	Lautsprecher 8 Ohm / 8 W
Telaio 24/28" Televideo; 8 MHz; Standard B/G; S-VHS (III)	884-85030.139														
Telaio 24/28" Televideo; 8 MHz; Multi Standard	884-85030.141														
Tuner 8 MHz Standard B/G	260-85187.050														
Tuner di iperbanda 8 MHz Multi Standard	260-85137.051														
Piastra Televideo	396-85004.057														
Piastra d'interfaccia S-VHS (III)	396-85963.050														
Piastra presa S-VHS	396-85015.050														
Cinescopio 24" A59 EAK 71 X 01	345-20860														
Cinescopio 28" A66 EAK 71 X 01	345-19637														
Piastra cinescopio 24/28"	396-83616.063														
Piastra comando	396-85841.050														
Telecomando infrarosso FB 300	263-85000.050														
Unità SAT (III), compl.	291-85442.101														
Altoparlante 8 Ohm / 8 W	272-22299														

Gerätetype und Art.-Nr. / Modello e No. dell'art.		Chassis kpl. / Telaio cpl.		Chassis Baugruppen / Gruppi su telaio					Geräte Baugruppen / Gruppi di apparecchi						Nachrüstsatz / Kit di equip. succ.
CONTUR 6300	51411.22	X		X		X			X	X		X	X	X	
CONTUR 6300	51411.77		X		X		X			X		X	X	X	
CONTUR 6300	51411.97		X		X		X			X		X	X	X	
CONTUR 7000	51412.22	X		X		X		X	X		X	X	X	X	
CONTUR 7000	51412.77		X		X		X			X	X	X	X	X	
CONTUR 7000	51412.97		X		X		X			X	X	X	X	X	

Components chart

Correspondances des modules

C 9003

Set type and Art. No. / Typ d'app. et No. d'art.	Chassis cpl. / Châssis cpl.: Chassis 24/28" Teletext; 8 MHz; Standard B/G; S-VHS (III) / Châssis 24/28" Télétexte; 8 MHz; Standard B/G; S-VHS (III) 884-85030.139	Chassis cpl. / Châssis cpl.: Chassis 24/28" Teletext; 8 MHz; Multi Standard / Châssis 24/28" Télétexte; 8 MHz; Multi Standard 884-85030.141	Chassis Components / Module de Châssis: Tuner 8 MHz Standard B/G / Tuner 8 MHz Standard B/G 260-85187.050	Chassis Components / Module de Châssis: Tuner 8 MHz Hyperband, Multistandard / Tuner Hyperband 8 MHz Multi Standard 260-85137.051	Chassis Components / Module de Châssis: Teletext Decoder P.C.B / Platine décodeur Télétexte 396-85004.057	Chassis Components / Module de Châssis: Teletext Decoder P.C.B / Platine décodeur Télétexte 396-85004.059	Chassis Components / Module de Châssis: S-VHS Interface (III) / Platine d'interface S-VHS (III) 396-85963.050	Chassis Components / Module de Châssis: S-VHS Socket / Platine prise S-VHS 396-85015.050	Set components / Module d'appareils: Picture tube 24" A59 EAK 71 X 01 / Tube image 24" A59 EAK 71 X 01 345-20860	Set components / Module d'appareils: Picture tube 28" A66 EAK 71 X 01 / Tube image 28" A66 EAK 71 X 01 345-19637	Set components / Module d'appareils: Picture tube P.C.B 24/28" / Platine tube image 24/28" 396-83616.063	Set components / Module d'appareils: Control P.C.B / Platine commande 396-85841.050	Set components / Module d'appareils: Remote Control FB 300 / Télécommande à infrarouge FB 300 263-85000.050	Set components / Module d'appareils: SAT unit (III), compl. / Bloc de SAT (III), cpl. 291-85442.101	Set components / Module d'appareils: Loudspeaker 8 ohms / 8 watts / Haut-parleur 8 Ohm / 8 W 272-22299	Retrofit kit / Lot de rattrapage
CONTUR 6300 51411.22	X		X		X		X	X	X		X	X	X	X	X	
CONTUR 6300 51411.77		X		X		X			X		X	X	X		X	
CONTUR 6300 51411.97		X		X		X			X		X	X	X		X	
CONTUR 7000 51412.22	X		X		X		X	X		X	X	X	X	X	X	
CONTUR 7000 51412.77		X		X		X				X	X	X	X		X	
CONTUR 7000 51412.97		X		X		X				X	X	X	X		X	

ARTIKEL 51411/51412 CONTUR 6300/7000

POS.NR. ITEM NMB.	BESTELL-BEZEICHNUNG	DESCRIPTION	BESTELL-NUMMER LIST PART NMB.	
	BAUGRUPPEN	**UNITS**		
U 1100	HYPERBANDTUNER 8MHZ MULTI C9003	TUNER	260-85137.051 T	
U 3371	BILDROHRPLATTE	CRT BOARD	396-83616.063	
U 7811	VT-DECODER C9003 MIT KONTAKTLEISTEN	TELETEXT DEC. PCB	396-85004.059 T	
U 8211	BEDIENPLATTE	CONTROL PLATE	396-85841.050	
U 0199	SAT-EINHEIT III		291-85442.101 T	
U 1100	HYPERBAND-TUNER KPL. 8MHZ/STAND-BG/C9003	TUNER	260-85187.050 T	
U 7273	SCHNITTSTELLE III	SAT (III) PCB	396-85963.050	
U 7811	VT-DECODER C9003 MIT KONTAKTLEISTEN	TELETEXT DEC. PCB	396-85004.057 T	
	SPULEN/LAUTSPRECHER	**COILS,SPEAKERS**		
1	LAUTSPRECHER 8 OHM	LOUDSPEAKER	272-22299	
L 6001 2	ENTMAGN.SPULE 28"	DEMAGNETIZING COIL	297-83010.002	
L 6001 2	ENTMAG.SPULE 24"	DEMAGNETIZING COIL	297-83150.002	
	SCHALTER	**SWITCHES**		
S 8101	NETZSCHALTER	POWER SWITCH	471-84423	
	VERBINDUNGSLEITUNG	**CONNECTING CABLES**		
	NETZKABEL SCHWARZ 2250 MM LG.	POWER CORD	170-73310.070	
	NETZKABEL 3400LG. 2X0,5MH	POWER CORD	170-16208.002	
	GEHÄUSETEILE	**CABINET MOUNTING**		
3	ABDECKUNG LINKS BED. KOPFH.-BUCHSE ANTH.	COVER	703-85569.003	
4	ABDECKUNG/BEDIEN. SCHWARZ	COVER	703-85463.002	
	BILDROEHRE „PH" A59-EAK71X01 24"	PICTURE TUBE	345-20860	#24
	BILDROEHRE „PH" A66-EAK71X01 28"	PICTURE TUBE	345-19637	#24
5	CHASSISHALTER LINKS	CHASSIS HOLDER	602-81481.001	
6	CHASSISHALTER RECHTS	CHASSIS HOLDER	602-81482.021	
	DISTANZSTÜCK FÜR BILDROHRBEFESTG.	SPACER PIECE	503-17983	
	EINLAGE FÜR ZIERGITTER	INSERT	411-85645.011	
	EINLAGE SCHWARZ FÜR ZIERGITTER	INSERT	411-85645.001	
7	FFS-GEHÄUSE VORMONTIERT ANTHRAZIT 24"	CABINET	750-90231.917	*22, #24
7	FFS-GEHÄUSE VORMONTIERT ANTHRAZIT 28"	CABINET	750-90230.943	*22. #28
7	FFS-GEHÄUSE VORMONTIERT SCHWARZ 24"	CABINET	750-90231.970	*77, #24
7	FFS-GEHÄUSE VORMONTIERT SCHWARZ 28"	CABINET	750-90231.980	*77, #28
	FÜHRUNGSRAHMEN FÜR SAT III	TUNER	549-84466.021	*22
8	HALTER,EINFACH ENTMAGNETISIERUNGSSPULE	HOLDER	602-83057.001	
	HALTER FÜR ENTMAGNETISIERUNG	HOLDER	602-84023.011	
	KLEBEFUSS 40X4	FOOT	411-18668	
	KLEBESTREIFEN FÜR RÜCKWAND (1X)	ADHESION STRIP	411-20926	
	RÜCKWAND SCHWARZ	REAR PANEL	775-85465.011	
	RÜCKWAND SCHWARZ	REAR PANEL	775-85476.011	#28
9	SCHLANGENBAND MIT RASTHALTER	HOLDER	602-83061.011	
0	SCHLANGENBAND OHNE RASTHALTER	HOLDER	602-83061.001	
❶	SCHRAUBE 7X40 VZKT. FÜR BILDROHRBEFESTIG.	SCREW	440-18058	
	TRÄGER/BEDIENUNG	SUPPORTER	541-85468.011	
	VERSCHLUSS-BOLZEN FÜR RÜCKWAND	FASTENER BOLT	576-83568.001	
	VERSCHLUSS-STÜCK FÜR RÜCKWANDHALTER	FASTENER PIECE	575-83567.001	
	ZIERGITTER ANTHRAZIT	ORNAMENTAL GRILLE	708-85466.002	*22, #24
	ZIERGITTER ANTHRAZIT	ORNAMENTAL GRILLE	708-85477.002	*22, #28
	ZIERGITTER SCHWARZ	ORNAMENTAL GRILLE	708-85466.003	*77, #24
	ZIERGITTER SCHWARZ	ORNAMENTAL GRILLE	708-85477.003	*77, #28
	ZUGFEDER FÜR BILDROHRERDUNG	TENSION SPRING	725-74176.002	
	KNÖPFE	**BUTTONS**		
❷	KNOPF/NETZSCHALTER	BUTTON	682-85471.001	
❸	KNOPF/TASTER SCHWARZ	BUTTON	682-85462.001	

*22 = Geräte Var. 22 / TV set var. 22 *77 = Geräte Var. 77+97 / TV set var. 77+97
#24 = Geräte mit 24"-Bildröhre / TV sets with 24" CRT #28 = Geräte mit 28"-Bildröhre / TV sets with 28" CRT

ARTIKEL 51411/51412 CONTUR 6300/7000

POS.NR. ITEM NMB.	BESTELL-BEZEICHNUNG	DESCRIPTION	BESTELL-NUMMER LIST PART NMB.	
	DRUCKSACHEN	**OPERATING INSTRUCTIONS**		
	SERVICEKURZANLTUNG. C9003	SERVICE INSTRUCTIONS	230-22601.002	
	BEDIENUNGSKURZANLEITUNG -D/GB/I/F- C9003	OPERATING INSTRUCTIONS	233-20147.001	
	BEDIENUNGSANLTUNG.-D-I-F-GB-	OPERATING INSTRUCTIONS	233-21931	
	SERVICE-KURZANLEITUNG C9003 SAT III	SERVICE INSTRUCTIONS	230-21233	*22
	BA -D/GB/I/F/NL/E/S- SAT/D2MAC/12MHZ C9003	OPERATING INSTRUCTIONS	233-21231	*22
	BA -D-GB-F-I-NL-SAT C9003 CONT.6300/7000	OPERATING INSTRUCTIONS	233-22995	*22
	GERÄTEBEIPACK	**SET SUPPLEMENT**		
	MIKROZELLE 1,5V IEC LR 03	BATTERY	280-13411.001	
U 9111	IR-GEBER KPL.	TRANSMITTER	263-85000.050	
	STECKER 4-POL.	PLUG	326-21194	*22
	VERPACKUNGSMATERIAL	**PACKING MATERIAL**		
	VERPACKUNGSKARTON	PACKING	245-85474.002	#24
	PACKSCHALEN-SATZ	POLYFOAM PACK.PARTS	252-85472.050	#24
	SCHUTZSTREIFEN 1200 X 800 MM	PROTECTIVE STRIP	253-84666.001	
	SCHUTZSTREIFEN 350 X 160 MM(IR-G.)	PROTECTIVE STRIP	253-84666.004	
	VERPACKUNGSKARTON	PACKING	245-85481.002	#28
	PACKSCHALEN-SATZ	POLYFOAM PACK.PARTS	252-85479.050	#28

*22 = Geräte Var. 22 / TV set var. 22 *77 = Geräte Var. 77+97 / TV set var. 77+97
#24 = Geräte mit 24"-Bildröhre / TV sets with 24" CRT #28 = Geräte mit 28"-Bildröhre / TV sets with 28" CRT

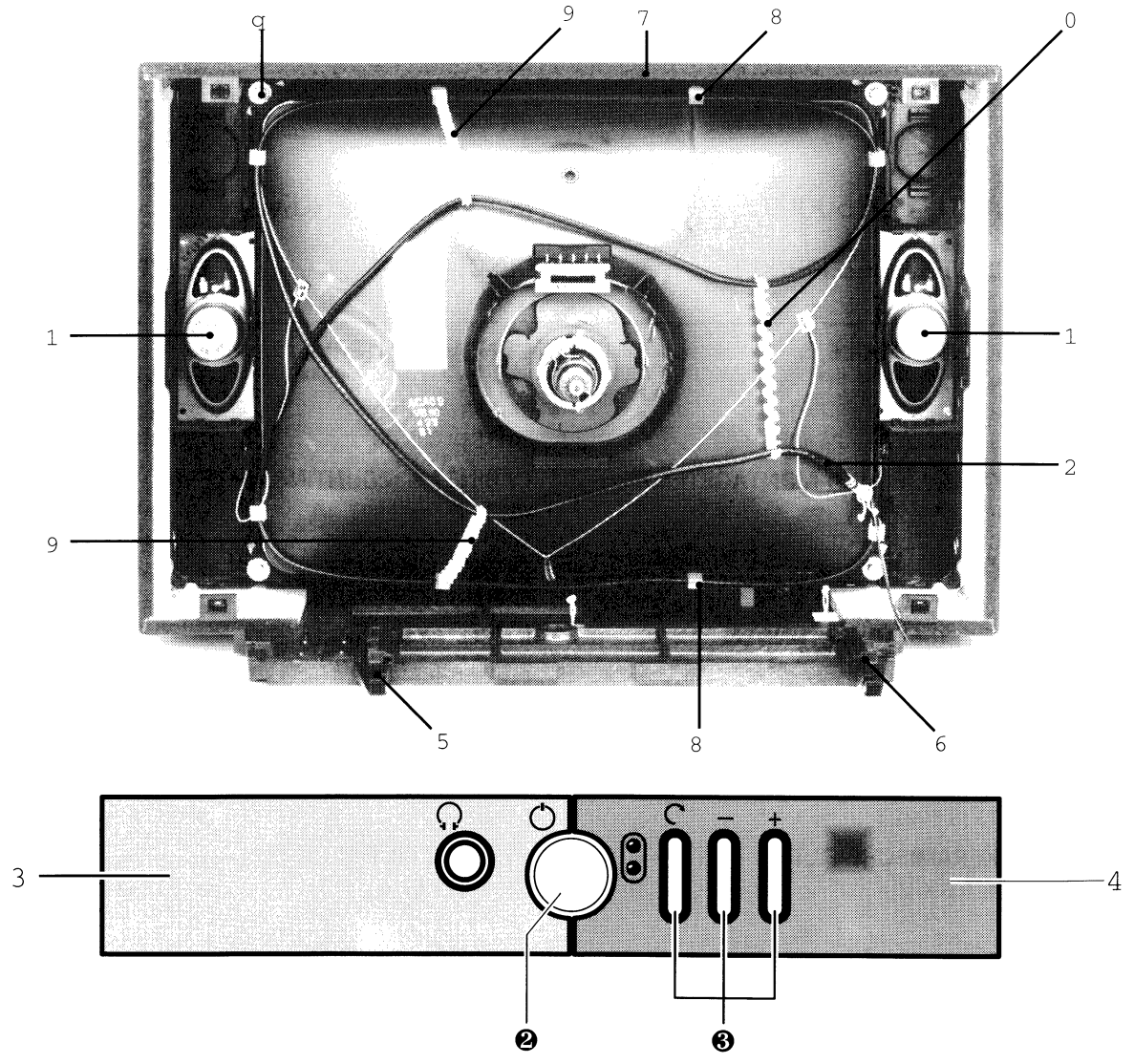

ARTIKEL 85963.050 S-VHS-SCHNITTSTELLE (III)

POS.NR. ITEM NMB.	BESTELL-BEZEICHNUNG	DESCRIPTION	BESTELL-NUMMER LIST PART NMB.
	TRANSISTOREN	**TRANSISTORS**	
	BC 547 B		346-74983.020
	BC 557 B		346-74878.020
Q 7111	BC 337 25		346-49912.020
	INTEGR. SCHALTUNGEN	**INTEGRATED CIRCUITS**	
I 7111	CXA 1114 P		349-22897
	DIODEN	**DIODES**	
	1 N 4148		352-31818
	ZPD 12		352-44202
D 7112	BZX 79 C 9 V1		352-76387
	BUCHSEN/FASSUNGEN	**SOCKETS**	
	SCART-BUCHSE 21 POL.	SCART SOCKET	323-11799
	CINCH-BUCHSE ROT	CINCH SOCKET RED	323-17952
	CINCH-BUCHSE WEISS	CINCH SOCKET WHITE	323-17954
	KONDENSATOREN	**CAPACITORS**	
	4U7 S 35V		360-74969
	47N K 63V		359-79491
	47U S 16V		360-71134
C 7101	100U S 16V		360-12546.020
C 7102	100N K 50V		359-10501

ARTIKEL 85000.050 IR-FERNBEDIENUNG

POS.NR. ITEM NMB.	BESTELL-BEZEICHNUNG	DESCRIPTION	BESTELL-NUMMER LIST PART NMB.
	KONTAKTTEILE	**CONTACT MATERIAL**	
	KONTAKTMATTE	CONTACT MAT	309-84527.011
	BATTERIEFEDER 1-FACH	BATTERY SPRING	739-85278.001
	BATTERIEFEDER 2-FACH	BATTERY SPRING	739-85279.001
	GEHÄUSE- UND MONTAGETEILE	**CABINET & MOUNTING MATERIAL**	
	IR-FENSTER	WINDOW	666-84526.001
	GEHÄUSEUNTERTEIL	CABINET LOWER PART	756-84523.001
	GEHÄUSE-OBERTEIL	CABINET UPPER PART	756-84524.002
	BATTERIEDECKEL	BATTERY LID	756-84525.005
	INTEGR. SCHALTUNGEN	**INTEGRATED CIRCUITS**	
I 9111	SAA 3010 T SMD	INTEGRATED CIRCUIT	350-18048
	KONDENSATOREN	**CAPACITORS**	
C 9001	1000U N 10V AA	ELECTROLYTIC CAPACITOR	360-12359
	DIODEN	**DIODES**	
D 9123	TSUS 5222	DIODE	353-17924
	KERAMISCHE FILTER	**CERAMIC FILTER**	
Q 9111	429,0 KHZ	CERAMIC FILTER	386-18622

ARTIKEL 85442.101 SAT-EINHEIT (III), KOMPL.

POS.NR. ITEM NMB.	BESTELL-BEZEICHNUNG		DESCRIPTION	BESTELL-NUMMER LIST PART NMB.
	TRANSISTOREN		**TRANSISTORS**	
T 0575	BC 557 B			346-74878.020
	INTEGR. SCHALTUNGEN		**INTEGRATED CIRCUITS**	
I 0114	LM 317 STM			349-18975
I 0200	TDA 8735			349-21104
I 0270	NE 612			349-21105
I 0300	TDA 8442			349-21106
I 0400	TDA 8741			349-21107
I 0500	TDA 6151 X SMD			350-21109
I 0600	HEF 4066 SMD			350-21110
I 0650	TL 074 SMD			350-21113
I 0800	U 3082			349-21111
I 0850	LM 324 N			349-10861
	QUARZE/FILTER		**QUARTZES**	
Q 0201	4,0 MHZ			385-15844
	BUCHSEN/FASSUNGEN		**SOCKETS**	
	STECKER 4-POL.		PLUG	326-21194
	CONNECTOR 4-POL.		PLUG LEDGE	326-21193
	STECKER 9-POL.		PLUG	326-16954
	WIDERSTÄNDE		**RESISTORS**	
R 0113	6R8	K 7 W		368-21988
R 0114	470R	F 0207		367-21987
R 0131	15K	J		367-19989
R 0132	15K	J		367-19989
R 0133	15K	J		367-19989
R 0134	15K	J		367-19989
R 0865	12R	F 0207		367-21330
	KONDENSATOREN		**CAPACITORS**	
	1U M 50V			359-10095
	1U S 50V			360-80618
	2U2 S 63V			360-79963
	10U M 16V			360-80345
	10U M 16V BP			360-13810.020
	22U S 16V			360-11336
	47U M 16V			360-12008
	220U S 16V			360-13949
C 0103	4N7 50V			359-20250.020
C 0501	100U S 25V			360-17328
C 0616	100U M 16V			360-17897.020
C 0686	4U7 S 16V			360-12629.020
	ALLGEM. MECHAN. TEILE		**COMMON MECHANICAL PARTS**	
	MONTAGECLIP		CLAMP CLIPS	739-21559
	FÜHRUNGSRAHMEN FÜR SAT III		TUNER	549-84466.021
	DRUCKSACHEN		**OPERATING INSTRUCTIONS**	
	BA -D/GB/I/F/NL/E/S-SAT/D2MAC/12MHZC9003		OPERATING INSTRUCTIONS	233-21231
	SERVICE-KURZANLEITUNG C9003 SAT III		SERVICE INSTRUCTIONS	230-21233
	EINBAUANWEISUNG FÜR SAT III NRS C9003		BUILT IN INSTRUCTIONS	240-21389.001

ARTIKEL 85841.050 BEDIENTEIL

POS.NR. ITEM NMB.	BESTELL-BEZEICHNUNG	DESCRIPTION	BESTELL-NUMMER LIST PART NMB.
	INTEGR. SCHALTUNGEN	**INTEGRATED CIRCUITS**	
I 8016	TFMS 5360		291-22155
	DIODEN	**DIODES**	
D 8206	TLHR 4400 ROT		353-17887
D 8207	TLHG 4400 GRÜN		353-17888
	BUCHSEN/FASSUNGEN	**SOCKETS**	
W 8461	KOPFHÖRERBUCHSE (KLINKE)	HEADPHONE SOCKET	323-15966
	SCHALTER	**SWITCHES**	
S 8001	TASTER FÜR C,-,+	SWITCH	467-17895
S 8002	TASTER FÜR C,-,+	SWITCH	467-17895
S 8003	TASTER FÜR C,-,+	SWITCH	467-17895
S 8101	NETZSCHALTER	POWER SWITCH	471-84423
	KONDENSATOREN	**CAPACITORS**	
	4U7 S 16V		360-12629.020
	100U S 16V		360-15738.020
	47U S 16V		360-71134

ARTIKEL 85004.057/59 VT-DECODER

POS.NR. ITEM NMB.	BESTELL-BEZEICHNUNG	DESCRIPTION	BESTELL-NUMMER LIST PART NMB.
	INTEGR. SCHALTUNGEN	**INTEGRATED CIRCUITS**	
I 0010	D 27 C 010-200V		349-18764.132
I 7811	TPU 2735-23/37	CHASSIS VAR. .139	349-18860
I 7811	TPU 2735-EA39	CHASSIS VAR. .141	349-21508
I 7821	.41256-15		349-14819
I 7831	CCU 3000-TC13/15		350-21916
I 7836	27C010 PROGR. C9003-A	CHASSIS VAR. .139	349-18764.137
I 7836	27C010 PROGR. C9003-A	CHASSIS VAR. .141	349-18764.138
	QUARZE/FILTER	**QUARTZES**	
Q 7833	4,0 MHZ		385-18331
	BUCHSEN/FASSUNGEN	**SOCKETS**	
	IC-FASSUNG 32-POL.	SOCKET	320-22087
	IC-FASSUNG 40-POL.	SOCKET	320-80502
	KONDENSATOREN	**CAPACITORS**	
	100U S 16V		360-15738.020
C 7832	10U M 16V		360-80345
C 7834	4U7 S 16V		360-12629.020

ARTIKEL 85030 — CHASSIS VAR. .139/.141

POS.NR. ITEM NMB.	BESTELL-BEZEICHNUNG		DESCRIPTION	BESTELL-NUMMER LIST PART NMB.
	TRANSISTOREN		**TRANSISTORS**	
	BC 337-25			346-49912.020
	BC 547 B			346-74983.020
	BC 547 C			346-79589.020
	BC 557 B			346-74878.020
	BC 639			346-75622.020
	BUZ 71AF1			346-18528
T 0526	BD 139-16			346-15826
T 0534	S 2000 AF			346-90143.984
T 0593	BC 546 B			346-74968.020
T 0594	BD 537			346-77764
T 0624	S 2000 AF			346-90143.984
	INTEGR. SCHALTUNGEN		**INTEGRATED CIRCUITS**	
I 0211	X24C16P PROG.F209		CHASSIS VAR. 139	349-90535.209
I 0211	X24C16P PROG.F249		CHASSIS VAR. 141	349-90535.249
I 0311	TEA 2124			349-19865
I 0321	VCU 2136-19/23/39/46			349-18444
I 0341	SPU 2243-14		CHASSIS VAR. 141	349-21131
I 0351	PVPU 2204-07/10			349-17755
I 0361	DTI 2223-14			349-18371
I 0371	MCU 2600-56			349-15714
I 0401	78 L 05 ACP			349-15209
I 0421	ADC 2311-17/26			349-18639
I 0441	APU 2471-05/13/31			349-18227
I 0474	TDA 2030 A			349-15866
I 0484	TDA 2030 A			349-15866
I 0511	DPU 2553-25			349-21374
I 0561	TDA 8175			349-15721
I 0611	TDA 4600-2/TDA 4601			349-10055
I 0666	TL 431 CLP			349-18230.020
I 0676	TL 431 CLP			349-18230.020
I 0681	78 L 05 ACP			349-15209
	DIODEN		**DIODES**	
	BA 157			352-44799
	BY 398			352-11109
	BYW 96-D			352-21059
	BZX 79 C 9 V1			352-76387
	PLR 817			352-79586
	RGP 10			352-18460
	ZPD 12			352-44202
	1 N 4148			352-31818
D 0206	ZPD 30 G			352-15763
D 0211	BZX 79 B 5 V6			352-11683
D 0329	ZPD 5,1			352-13139
D 0536	BY 228			352-10834
D 0543	BY 269			352-18692
D 0561	1 N 4001			352-47247.016
D 0613	B 380 C1500 SKB			354-12667
D 0624	1 N 4007			352-79585
D 0661	BYW 98-100 C1 STM			352-20535
D 0671	BYS 26/45			352-12657
	SPULEN/LAUTSPRECHER		**COILS,SPEAKERS**	
L 0526	FERRIT-DÄMPFUNGSPERLE		FERROX BEAD	522-18793
L 0528	TREIBERSPULE		COIL	297-12134
L 0531	ZEILENTRAFO	CHASSIS VAR. 141	LINE TRANSFORMER	276-20130.050
L 0531	ZEILENTRAFO	CHASSIS VAR. 139	LINE TRANSFORMER	276-20695
L 0538	SPULE 1MH6 K		COIL	297-14323
L 0541	LIN-REGLER		LINEARITY REGULATOR	278-20366
L 0553	DROSSEL 75UH K	CHASSIS VAR. 141	CHOKE	298-14193
L 0553	DROSSEL 40,0 UH	CHASSIS VAR. 139	CHOKE	298-12831

ARTIKEL 85030 — CHASSIS VAR. .139/.141

POS.NR. ITEM NMB.	BESTELL-BEZEICHNUNG		DESCRIPTION	BESTELL-NUMMER LIST PART NMB.
	SPULEN/LAUTSPRECHER		**COILS,SPEAKERS**	
L 0594	SPULE 4MH K		COIL	297-17696
L 0612	DROSSEL 2X18MH5		CHOKE	298-17684
L 0618	ENTSTÖR-DROSSEL 2X27MH		INTERFERENCE CHOKE	298-10343
L 0639	WANDLERTRAFO KPL.		TRANSDUCER TRANSFOR.	490-19994
	QUARZE/FILTER		**QUARTZES**	
Q 0374	17,73448 MHZ			385-15726
	BUCHSEN/FASSUNGEN		**SOCKETS**	
	LAUTSPRECHERBUCHSE		SPEAKER SOCKET	323-49752
	SCART-BUCHSE 21-POL.		SOCKET	323-11799
	IC-FASSUNG 24-POL.		SOCKET	320-80469
	IC-FASSUNG 40-POL.		SOCKET	320-80502
	IC-FASSUNG 8-POL.		SOCKET	320-80503
	POTENTIOMETER		**POTENTIOMETERS**	
P 0311	100R			375-18867
P 0413	10K			375-20098
P 0633	4K7			375-15658
	WIDERSTÄNDE		**RESISTORS**	
R 0206	22K	J		367-19671
R 0466	330R	K 4 W		368-18246
R 0468	330R	K 4 W		368-18246
R 0479	1R	J 0204		366-11219
R 0489	1R	J 0204		366-11219
R 0491	10R	J 0207		367-18080
R 0516	1K	F 0204		367-17134
R 0521	3R3	K 0207		366-11790
R 0522	100R	F 0204		367-15082
R 0524	150R	G 0207		367-18079
R 0528	68R	K 4 W		368-10945
R 0531	10R	K 9W		368-18616
R 0532	1R5	K 4 W		368-17204
R 0541	1K5	J 0617		366-75209
R 0542	10K	J 4 W		368-14686
R 0544	390K	K 0411		365-47678.021
R 0546	130K	F 0204		367-16961
R 0547	4R7	J 0,5 W		368-10946
R 0557	0R22	K 0309		366-79506
R 0561	1R5	K 0309		366-17899
R 0566	4K7	F 0204		367-17190
R 0571	560R	G 0207		367-20349
R 0572	1K8	F 0204		367-12201
R 0573	1K8	F 0204		367-12201
R 0574	0R82	K 4 W	CHASSIS VAR. 141	368-11091
R 0574	0,68R	K 4 W	CHASSIS VAR. 139	368-21294
R 0576	22K	F 0204		367-11588
R 0577	13K	G 0207		367-16240
R 0578	68R	G 0204		367-15705
R 0583	100R	F 0204		367-15082
R 0586	10K	F 0204		367-16485
R 0589	100K	F 0204		367-17812
R 0591	3K3	F 0204		367-14897
R 0592	1K5	F 0204		367-11503
R 0613	1R	K 4 W		368-79913
R 0619	DUO-PTC-WIDERSTAND			372-73056
R 0621	2K7	J 0617		367-12723
R 0622	4K	M PTC-R		372-13349
R 0623	0R47	K 0207		366-18159
R 0627	270K	G 0207		367-15823
R 0632	1K2	F 0204		367-16202
R 0633	12K	G 0207		367-16394

POS.NR. ITEM NMB.	BESTELL-BEZEICHNUNG		DESCRIPTION	BESTELL-NUMMER LIST PART NMB.
	WIDERSTÄNDE		**RESISTORS**	
R 0637	47R	K 3 W		368-14191
R 0639	10M	J 0411		367-19664
R 0668	18K	F 0204		367-18527
R 0669	4K7	F 0204		367-17190
R 0677	10K	F 0204		367-16485
R 0678	10K	F 0204		367-16485
R 0681	33R	J 0309		366-20128
R 0686	0R1	K 0207		366-10905
R 0687	0R1	K 0207		366-10905
R 0688	3R3	K 17 W		368-47941
	KONDENSATOREN		**CAPACITORS**	
	100P	K 500 V		357-20272.020
	680P	K 500 V		357-21183.020
	220N	K 50V		359-10634
	330N	63V 20%		359-79519
	1U	S 63V		360-75974
	1U	M 50V		360-20151.020
	4U7	M 35V		360-20135.020
	4U7	S 35V		360-74969
	10U	M 16V		360-80345
	10U	M 50V		360-20175.020
	22U	M 16 V		360-20149.020
	22U	S 16V		360-11336
	47U	S 16V		360-71134
	47U	S 25V		360-11634.020
	47U	S 250V		360-15765
	100U	S 50V		360-12968
	100U	S 16V		360-15738.020
	100U	M 16V		360-20133.020
	220U	S 16V		360-13949
	470U	S 16V		360-11027
	470U	S 40V		360-18340
	1000U	S 40V		360-80167
	2200U	S 35V		360-77756
C 0206	10U	S 50V		360-13820.020
C 0312	10U	M 16V BP		360-13810.020
C 0314	4U7	R 16V BP		360-79039
C 0421	22U	S 16V		360-73312
C 0494	47U	M 16V		360-20134.020
C 0531	560N	250V 5%		359-79036
C 0536	10N	3,5% 1500V		359-80747
C 0537	22N	H 400V		359-14119
C 0538	420N	J 250V		359-15684
C 0539	1N5	J 1600V		359-19973
C 0541	470N	250V 10%		359-11466
C 0542	2U2	S 350V		360-79676
C 0544	1N5	2000V 20%		359-18719
C 0548	22U	M 250V		360-20255
C 0563	220U	S 40V		360-12248
C 0568	220N	K 63V		359-79521
C 0578	150N	J 63V		359-12288.020
C 0612	220N	M 250VW		359-77769
C 0613	150N	M 250VW		359-11322
C 0617	330N	M 400V		359-71375
C 0618	220U	S 385V		360-16268
C 0619	100N	250VW		359-71061
C 0619	100N	M 250 VW		359-23372
C 0622	100U	M 25 V		360-20258.020
C 0626	2N2	K 1000V		359-11894
C 0639	3N3	M 400VW		357-12003
C 0650	1N	M 1000V		357-73102

ARTIKEL 85030 — CHASSIS VAR. .139/.141

POS.NR. ITEM NMB.	BESTELL-BEZEICHNUNG		DESCRIPTION	BESTELL-NUMMER LIST PART NMB.
	KONDENSATOREN		**CAPACITORS**	
C 0657	220U	M 50V		360-21663
C 0672	2200U	25V		360-15762
	SICHERUNGEN		**FUSES**	
S 0611	2,5 A 250V 5X20			380-45568
S 0656	1,25 A 250V			380-17123.020
S 0661	2,0 A 250V 8X8			380-16779.020
S 0671	6,3 A 250V 8X8			380-15727.020
	ALLGEM. MECHAN. TEILE		**COMMON MECHANICAL PARTS**	
	GLIMMERSCHEIBE 21X11		MICA WASHER	421-10881
	6KT.BLECHSCHRAUBE 4,2X9,5 (SCARTBUCHSE)		SCREW	438-11847
	HALTEKLAMMER FÜR KÜHLBLECH VON T 601		FIXING CLIP	564-83526.001
	WIDERSTANDSHALTER		RESISTOR HOLDER	602-19586
	WIDERSTANDSHALTER		RESISTOR HOLDER	602-23398.111
	SICHERUNGSHALTEFEDER FÜR S 611		FUSEHOLDER SPRING	730-21447
	MONTAGECLIP 6MM FÜR I561,T534,I611		CLAMP CLIPS	739-10230
	MONTAGECLIP 3MM FÜR T663,D671,T534		CLAMP CLIPS	739-82691.001
	ABDECKUNG NETZ OBEN		COVER	703-83527.011
	ABDECKUNG TUNER-BUCHSE		COVER	703-83529.011

ARTIKEL 83616.063 — BILDROHRPLATTE

POS.NR. ITEM NMB.	BESTELL-BEZEICHNUNG		DESCRIPTION	BESTELL-NUMMER LIST PART NMB.
	TRANSISTOREN		**TRANSISTORS**	
	BF 869			346-18902
	BUCHSEN/FASSUNGEN		**SOCKETS**	
	BILDROHRFASSUNG		PICTURE TUBE SOCKET	320-16428
	POTENTIOMETER		**POTENTIOMETERS**	
P 0362	2M2			375-17337
P 0368	22K			375-15659
	WIDERSTÄNDE		**RESISTORS**	
R 0363	820R	K 0411		365-77681
R 0364	1K5	K 0411		365-77586
R 0366	100R	J 0309		366-17757
R 0375	18K	G 0207		367-11559
R 0376	560R	J 0207		366-80643
R 0378	820R	K 0411		365-77681
R 0379	10K	G 0207		367-17551
R 0385	18K	G 0207		367-11559
R 0386	560R	J 0207		366-80643
R 0388	820R	K 0411		365-77681
R 0389	10K	G 0207		367-17551
R 0395	18K	G 0207		367-11559
R 0396	560R	J 0207		366-80643
R 0398	820R	K 0411		365-77681
R 0399	10K	G 0207		367-17551
	KONDENSATOREN		**CAPACITORS**	
	10N	M 2000V		357-21868
C 0353	220U	S 16V		360-13949
C 0356	22U	S 16V		360-73312
C 0358	100U	S 16V		360-12546.020
C 0364	330P	M 500V		357-16875.020
C 0366	22U	S 250V		360-11762
C 0367	100N	K 250V		359-74632
C 0369	10U	M 16V		360-73732

NOTIZEN • ANNOTAZIONI • NOTES • NOTES

Ersatzteilbestellung:	
Btx:	*50705990#
Fax:	09261/99413
Telefon:	09261/99422

Reparaturhilfen:	
Btx:	*507058140#
Fax-Hotline:	09261/99730
Telefon-Hotline:	09261/99700

Hinweis! *Ersatzteilbestellung nur über die Kundendienst-Zentrale 96317 Kronach*

LOEWE.-Vertragswerkstätten

10777	VHF Fernsehdienst GmbH Ulrich Capito Grainauer Straße 18 Berlin Tel: 030/213306 Fax: 030/213307	**51069**	EWS Elektronik-Service Dipl.-Ing. Fred Wenzel Auf der Jüchen 2 Köln Tel: 0221/6801585 Fax: 0221/6801588	**90459**	Norbert Nickl KopernikusstraBe 21/23 Nürnberg Tel: 0911/4466460 Btx: 0911/4466460 Fax: 0911/4466414
20539	Michael Hinz Audio-Video-TV-Service Billstraße 33 Hamburg Tel: 040/7898989 Fax: 040/7898419	**56070**	Hans Krempl / Haustechnik GmbH August-Horch-Straße 14 Koblenz Tel: 0261/89090 Btx: 0261/83074 Fax: 0261/83074	**17121**	Gerhard Schubert Lange Reihe 38B Loitz/Mecklenburg Tel: 039998/577
21423	Video Electronic Service Inh. Gerhard Will Ilmer Moorweg 32 Winsen/Luhe Tel: 04171/72074 Fax: 04171/77838	**65205**	VAD Video- und Audio-Dienst Ostring 7 Wiesbaden-Nordenstadt Tel: 06122/12054, 12055 Fax: 06122/15603	**18119**	Wilhelm Meissner GmbH Mühlenstraße 12 Warnemünde Tel: 0381/52465
30167	DW-Service GmbH Haltenhoffstraße 52-54 Hannover Tel: 0511/714073 Fax: 0511/7000997	**71277**	Pavlek Video & Femseh-Service Borsistraße 17 Rutesheim Tel: 07152/905116, 905117 Fax: 07152/905118	**99084**	Audio-Video-Elektrik Service GmbH Lange Brücke 35 Erfurt Tel: 0361/26285
34233	Fernseh-Eildienst K e s s l e r Veckerhagener Straße 58 Fuldatal Tel: 0561/813001, 813002, 813003 Fax: 0561/819185	**78054**	Hannes Urban HiFi, TV, Video Service Center Sturmbühlstrße 152 VS-Schwenningen Tel: 07720/22434, 21208 Fax: 07720/37005	**04157**	HVS Lösbar GmbH Coppistraße 81 Leipzig Tel: 0341/592127 Fax: 0341/5645856
40476	Jürgen Wolber Electronic - Service Weißenburgerstraße 52 Düsseldorf Tel: 0211/443456 Fax: 0211/4644433	**80995**	Fernseh-Service Jürgen Drössler Lerchenstraße 8 München Tel: 089/3517462, 3517467 Btx: 089/3517467	**01157**	Elektro Dresden-West Gesellschaft für Elektrotechnik GmbH Gottfried-Keller-Straße 87 Dresden Tel: 0351/4341 57
44149	HVS Lösbar GmbH Planetenfeldstr. 24-30 Dortmund Tel: 0231/178000, 170000, 170110 Fax: 0231/179090				

LOEWE.-Werkvertretung

90459	Fa. Walter Gehrmann Kopernikusstraße 21/23 Nürnberg Tel: 0911/45645 Btx: 0911/45645 Fax: 0911/457270

LOEWE.-Niederlassungen

12207	LOEWE OPTA GmbH Ostpreußendamm 163 Berlin Tel: 030/7736066-68 Btx: 030/773606 8 Fax: 030/773606 9	**44137**	LOEWE OPTA GmbH Markt 5 Dortmund Tel: 0231/527500 Fax: 0231/579305 Btx: 02 31/6550334	**80995**	LOEWE OPTA GmbH Lerchenstraße 8 München Tel: 089/35480823 Btx: 089/354808 Fax: 089/354808-24
30900	LOEWE OPTA GmbH Niederlassung Mellendorf Wedemarkstraße 85 Wedemark (Hannover) Tel: 05130/58951 Fax: 05130/58955	**63225**	LOEWE OPTA GmbH Robert-Bosch-Str. 5 Langen (Frankfurt) Tel: 06103/7501-34 Btx: 06103/7501 Fax: 06103/750149	**96305** **96317**	LOEWE OPTA GmbH Kundendienst-Zentrale Kronach • Postfach 1554 Kronach • Industriestraße 11 Tel: 09261/99700 Fax: 09261/99730

Anordnung der SERVICE-Mode-Befehle auf der Fernbedienung
Ordine dei comandi di SERVICE-mode sul telecomando
Arragement of the SERVICE-mode commands on the remote control
Arragement des instructions du mode SERVICE sur la télécommande

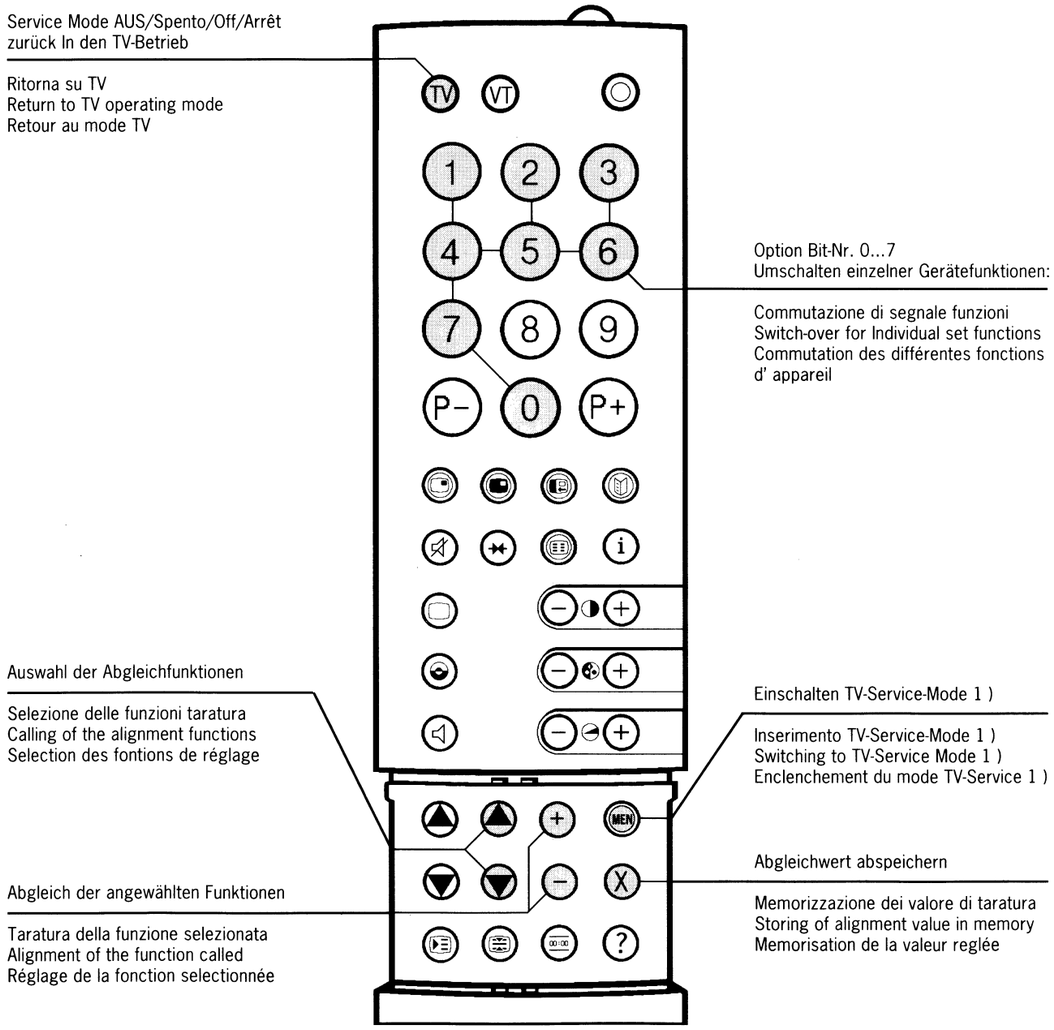

1) Funktionstaste ↻ auf der Ortsbedienung fünfmal drücken (Anzeige „Service“ erscheint), anschließend innerhalb 1 sec. Taste „MEN” auf der Fernbedienung drücken.
1) Su comando locale premere cinque volte il tasto funzione ↻ (indicatori „Service“ appare), successivo centro uno sec. premere il tasto „MEN” con il telecomando.
1) On the local control press function key ↻ five times (indication „Service“ will appear), afterwards within a sec. press key „MEN” on the remote control.
1) Poussez cinq fois la touche function ↻ sur la commande locale (indication „Service“ appareît), suivant en une sec. poussez la touche „MEN” sur la télécommande.

Option Bytes-Tabelle / Tabella / Table / Tableau

Abgleichfunktion Funzione di comp. Alignementfunction Fonction d'alignement	Bit.-Nr. n. no.	Bedeutung Significato Meaning Signification	"0"	"1"	Einstellung ab Werk Registratione in fabbrica Adjusted in the factory Réglage en usine
Option Byte 1	**0**	D2 MAC Zeilenverkopplung Accoppiamento righe D2-MAC D2-MAC line coupling Accouplement lignes D2-MAC	aus spento off arrêt	ein inserito on marche	**0* / 0****
	1	VPU Bestückung Equipaggiamento VPU VPU Equipment Équipement VPU	I 351 VPU2204	I 351 ACVP2205	**0* / 0****
	2	Abschaltautomatik Spento automatico Automatic switch-off Arrêt automatique	aus spento off arrêt	ein inserito on marche	**1* / 1****
	3	Fabrik-Mode Modo in fabbrica Factory operation Service de fabrique	aus spento off arrêt	ein inserito on marche	**0* / 0****
	4	Chroma Filter Filtro croma Chrominance filter Filtre chroma	symmetrisch simmetrico symmetrical symétrique	asymmetrisch (sym. bei VCR) asimmetrico (simm. con VCR) asymmetrical (sym at VCR) asymétrique (sym. pour VCR)	**0* / 0****
	5	Nicam Ton tono-nicam Nicam-sound Nicam-son	nicht bevorzugt non preferito not preferred non préfére	bevorzugt preferito preferred préfére	**0* / 0****
	6	S-Terminal bestückt Terminale S equipaggiato S terminal fitted (S-VHS) Terminal S équipé	ja si yes oui	nein no no non	**1* / 1****
	7	Dunkeltastung Oscuramento Blanking Suppressio	ein inserito on marche	aus spento off arrêt	**0* / 0****
Option Byte 2	**0**	**PAL-B/G**	gesperrt bloccato blocked bloqué	zugelassen ammesso approved autorisé	**1* / 0****
	1	**PAL-D/K**	gesperrt bloccato blocked bloqué	zugelassen ammesso approved autorisé	**0* / 0****
	2	**PAL-L**	gesperrt bloccato blocked bloqué	zugelassen ammesso approved autorisé	**0* / 0****
	3	**PAL-I**	gesperrt bloccato blocked bloqué	zugelassen ammesso approved autorisé	**0* / 0****
	4	**SECAM-B/G**	gesperrt bloccato blocked bloqué	zugelassen ammesso approved autorisé	**0* / 1****
	5	**SECAM-D/K**	gesperrt bloccato blocked bloqué	zugelassen ammesso approved autorisé	**0* / 1****
	6	**SECAM-L**	gesperrt bloccato blocked bloqué	zugelassen ammesso approved autorisé	**0* / 0****
	7	**D2-MAC**	gesperrt bloccato blocked bloqué	zugelassen ammesso approved autorisé	**0* / 0****
Option Byte 3	**0**	**NTSC-M**	gesperrt bloccato blocked bloqué	zugelassen ammesso approved autorisé	**0* / 0****
	1	**NTSC-Video**	gesperrt bloccato blocked bloqué	zugelassen ammesso approved autorisé	**1* / 1****
	7	**NTSC-SAT-Video**	gesperrt bloccato blocked bloqué	zugelassen ammesso approved autorisé	**0* / 0****
Option Byte 4	**0**	D2-MAC Fehlerauswertung Valutazione errori D2-MAC D2-MAC fault evaluation Evaluación d'erreur D2-MAC	ein inserito on marche	aus spento off arrêt	**0* / 0****
	1	D2-MAC Kanaltabelle Tabella canali D2-MAC D2-MAC channel table Tableau canal D2-MAC	französisch (8MHz) francese (8MHz) franco (8MHz) française (8MHz)	deutsch (12MHz) tedesco (12MHz) german (12MHz) allemand (12MHz)	**1* / 1****
	2	Bildschirm Format Formato schermo Picture screen format Format écran de vision	4 : 3	16 : 9	**0* / 0****
	3	VT-Zeichensatz Serie caratterie TV Character set TT Jeu de caractéres TT	normal normale normal normal	modifiziert modifyed modificare modifié	**0* / 0****
	4	V.-Austastung mit neuer DPU Soppressione V con DPU nuovo V blanking with new DPU Suppression V avec nouvelle DPU	ja si yes oui	nein no no non	**1* / 1****
	5	V+HD Impuls (an CCU) Impulso V e HD (su CCU) V & HD pulse (to CCU) Impulsion V et HD (à CCU)	normal normale normal normal	invertiert inverso inverse inversé	**0* / 0****
	6	V-Austastung (Zoom) Soppressione (Zoom) V blanking (Zoom) Suppression V (Zoom)	ein inserito on marche	aus spento off arrêt	**0* / 0****
	7	RC5-Quittung Quietanza RC5 RC5 acquittance Quittance RC5	sofort subito forthwith aussitôt	verzögert ritardato delayed retardé	**0* / 0****

51411.22*, 51412.22* 51411.77/97**, 51412.77/97**

Abgleich-Anweisung / Istruzioni Allineamento / Adjustment procedure / Instructions d'alignement

Abgleich Allineamento Ajustment Alignement	Signal Segnale Signal Signal	Voraussetzung Premesse Coditions Préalables	Meßp./Indik. Pto. di mis/Indic. Mst. point/Indic. P. de mes./Indic.	Einstellung Regolazione Ajustments Réglage	Einstellwerte/Besonderheiten Particolarita della pos./Valori di pos. Settings/special features Valeurs de réglage/Particularités	Oszillogr./Bildschirmdarst. Oscillogr./Illust. schermo Oscillogr./screen display Oscillogr./Représ. d'écran
Betriebsspannung tensione d'esercizio operating voltage tension de service	Testbild Immag. di prova test pattern Mire	220/230 V ~ 220/230 V ~ 220/230 V ~ 220/230 V ~	Bildschirm schermo screen écran	P 633	155 V ± 0,5 V auf richtige hor. Amplitude achten attenzione per ampiezza orriz. pay attention to correct hor. amplitude attention à la bonne amplitude horizontale	
Focus foco focus focus	Testbild Immagine d prova test pattern Mire		Bildschirm schermo screen écran	Focus am Zeilentrafo foco su trasformatore righe focus at line transformer Focalisation sur le transfor. de ligne	Optimale Einststellung Regolazione ottimale Optimum setting Réglage optimal	
Pilotton-Filter filtro audio portante pilot filter filtro du son pilote	54,7kHz-Signal über 47kΩ an ◆ einspeisen inserire segnale 54,7 kHz tramite resistenza 47 kΩ sui ◆ set 54,7 kHz signal 47 kΩ to ◆ Injecter un signal de 54,7 kHz dans 47 kΩ sur ◆		◆	L 418	max. Spannung tensione massima max. tension tension max.	min.
Matrix Abgleich alineamento matrice matrix adjustmant matrice d'alignement	Stereo-Testsignal Test-segnale stereo stereo test signal signal detest stéréo	linker Kanal ohne, rechter Kanal mit NF-Signal canale sinistro senza, canale destro con segnale BF left chanel without, right chanel with LF signal canal gauche sans, canal droit avec signal BF	◆	P 413	Signalteile (Übersprechen) auf Minimum abgleichen sintonizzare al minimo adjust cross-talk to minimum régler les parts des signaux (diaphoni) au minimum	

Die Fernbedienung dient auch zum Eingeben und Speichern der Abgleichschritte. Bis auf die Cut-Off-Einstellung, die immer vor der Ug2 Einstellung erfolgen muß, nehmen Sie den Abgleich nach Bildschirmdarstellung vor. Bei der Bildröhren-Einblendung sind auch die CCU Varianten sowie die ca.-Einstellwerte angegeben. Bevor Sie in den Service-Mode gehen, stellen Sie den Kontrast auf **44** und die Helligkeit auf **22** ein und speichern diese Werte jeweils ab. Die Einstellfolge für den Service-Mode entnehmen Sie bitte vom Text des Bildes: „Anordnung der Service-Mode Befehle auf der Fernbedienung".

Il telecomando servo anche a impostare e memorizzare le taratura Eccetto per la regolazione del cut-off, da effettuare sempre prima della regolazione di Ug2, tutte la taratura si effettuano secondo quanto appare sullo schermo.
Per la rappresentazione del cinescopio sono indicato anche le varianti CCU e i valori approssimativi di regolazione. Prima di commutare sul modo di servizio, regolate il contrasto su **44** e la luminosità su **22** e memorizzate questi valori.
L'ordine dei lavori di regolazione nel modo d servizio - riportato nel testo del quadro „Posizione dei comandi servizio sul telecomando".

The remote control is also used for entering and storing adjustments. With the exception of cut-off adjustment which must always be dons prior to Ug2 adjustment, perform adjustments in accordance with screen display.
The display faded in on the screen also specifies the CCU variants as well as the approx., setting values. Before you enter the service mode,set contrast to **44** and brightness to **22** and store each of these values. The Adjustment sequence for the service mode is indicated in the pictures: „Arrangement of service mode commands on the remote control".

La télécommande sert aussi à entrer et à mémoriser les stades d'alignement. A l'exception du réglage du Cut Off qui doit toujours être fait avant le réglage de l'Ug2 procédez la mise au point d'après l'image. Les messages en superposition à l'écran donnet aussi les variantes CCU ainsi le valeurs approximatives de réglage.
Avant de vous mettre en mode service, reglez la contraste sur **44** et la luminosité sur **22** et mémoriser chacune de ces valeurs.
La série des réglages en mode service vous est donnée par le texte de l'image: „Disposition des ordres de commande en mode service sur e télécommande".

Anzeigefunktion Funzione di compensazione Alignment function Fonction d'alignement	Anzeige-Bildröhre z. B. Inticatore-cinescopio p. es. Display-picture tube e. g. Affichage écrab p. ej.	Einstellwerte / Besonderheiten Particolarita della posizionatura / Valori di pos. Settings / special features Valeurs de réglage / Particularités
0	SERVICE Program	
1 vert. Amplitude ampiezza verticale vertical ampltude amplitude verticale	SERVICE V-Amp xxx	
2 vertical Symmetrie simmetria verticale vertical symmetry symétrie verticale	SERVICE V-Sym xxx	
3 vertical Linearität linearita verticale vertical linearity linéarité verticale	SERVICE V-Lin xxx	Optimale Einstellung Regolazione ottimale Optimum setting Réglage optimal FuBK-Farbtestbild Immagine di prova colore (FuBK) Color test pattern (FuBK) Mire de couleur (FuBK)
4 horizontal Amplitude ampiezza orizzontale horizontal amplitude amplitude horizontale	SERVICE H-Amp xxx	
5 horizontal Lage posizione orizzontale horizontal position position horizontale	SERVICE H-Pos xxx	
6 Austast-Lage posizione soppressione Blanking position position suppression	SERVICE Blank Pos xxx	Optimale Einstellung Regolazione ottimale Optimum setting Réglage optimal
7 horizontal Lage VT posizione orizzontale TV horizontal position TT position horizontale TT	SERVICE Text Pos xxx	
8 OW-Amplitude 1 ampiezza EO EW amplitude amplitude EO	SERVICE EW-Amp 1 xxx	Optimale Einstellung / Wechselseitig Regolazione ottimale / Alternato Optimum setting / Reciprocal (ly) Réglage optimal / Alternativement
9 OW-Amplitude 2 ampiezza EO EW amplitude amplitude EO	SERVICE EW-Amp 2 xxx	
10 Trapez-Korrektur 1 correz. trapezoidale trapezium comp. correction trapèze	SERVICE Trapez 1 xxx	
11 Trapez-Korrektur 2 correz. trapezoidale trapezium comp. correction trapèze	SERVICE Trapez 2 xxx	
12 Umschaltpunkt 1 punto di commutaz. switch.over point point de commutation	SERVICE Sw-Over 1 xxx	nicht verstellen non spostare do not adjust ne pas dérégler

Abgleich-Anweisung / Istruzioni Allineamento / Adjustment procedure / Instructions d'alignement

Anzeigefunktion Funzione di compensazione Alignment function Fonction d'alignement	Anzeige-Bildröhre z. B. Inticatore-cinescopio p. es. Display-picture tube e. g. Affichage écrab p. ej.	Einstellwerte / Besonderheiten Particolarita della posizionatura / Valori di pos. Settings / special features Valeurs de réglage / Particularités
13 Umschaltpunkt 2 punto di commutaz. switch.over point point de commutation	SERVICE Sw-Over 2 xxx	Keine Einstellung vornehmen non effettuaro alcuna regolazione do not adjust ne pas effectuer de réglage
14 Y-Verzögerung ritordo Y Y delay retard YRéglage optimal	SERVICE Y - Delay xxx	Optimale Einstellung Regolazione ottimale Optimum setting Réglage optimal
15 Farbhilfsträger Osz. Einstellung Osc. del posizionature colore sub-carrier osc. adjustment réglage de l'oscillateur de la porteuse coleur	SERVICE Colour VCO xxx	Schwebungsnull einstellen pos. su battimento set beat réglage du zéro flottant
16 Cut-off Schwarzwert livello nero blacke level valeur de noire	SERVICE Ug2 Test xxx	mt P 363 (Meßmpuls an Kolektor T 373 einstellen. Regolare con P 368 (impulsi di misura) nel collettore T 373 Adjust using P 368 (measuring pulses) on collector T 373 avec P 368 régler (impulsion de mesure) sur le collecteur T 373 mit P 362 den höchsten der drei angezeigten Werte auf 50 ± 10 abgleichen Tarare con P 362 su 50 ± 10 il valore massimo fra i tre indicati Use P 362 to adjust the highest of the three displayed values to 50 ± 10 Aligner sur 50 ± 10 au moyen de P 362 la plus grande des trois valeurs affichées 140 V ± 5 V
17 Grauwert livello grigi grey level valeur de noir	SERVICE Grey xxx xxx xxx	Stellen Sie durch Abtasten der Werte im Rot-Grün-Blau Einblendfenster die empfindlichste Katode fest, dieser Wert läßt sich nicht verändern! - Speicherataste drücken - Die beiden anderen Werte so verändern und jeweils speichern, bis das Bild unbunt erscheint. Der von Feld zu Feld springende Pfeil zeigt an, welcher Wert jeweils zu verändern ist. (dto. bei WHITE LEVEL) Individuate il catodo più sensibile con la scansione dei valori rosso-verde-blu nel finestra del quadro: questo valore non e modificabilo! - premete il pulsante di memorizzazione - Modificate e memorizzate gli altri due valori allo stesso modo, finché il quadro si neutralizza. La freccia che salta da un campo all'altro indica il valore da modificare. (lo stesso vale per il WHITE LEVEL) Ascertain the most sensitive cathode by scanning the values in the red/green/blue display window. This value cannot be altered - press memory button - Alter the other two values until picture becomes achromatic, then store each of these values. The arrow jumping from box to box indicates the value to be altered. (same applicable to WHITE LEVEL) Repérer la cathode la plus sensible en explorant les valeurs dans la fenêtre de réglage rouge-vert-bleu: cette valeur ne peut pas être modifiée! - appuyez sur la touche de mémorisation; modifier les deux autres valeurs de telle sorte que l' image apparaisse neutre et mémoriser les. La flèche qui saute d'un champ à l'autre indique quelle valeur doit chaque fois être modifiée. (idem pour WHITE LEVEL)
18 Weißwert livello bianco white level valeur de blanc	SERVICE White xxx xxx xxx	Die beiden dominierenden Farben so verändern daß ein optimales Weiß erscheint. Modificare i due colori dominati in modo tale che appare un bianco ottico. Modify the two dominant colours to achieve optimum white. Modifier les deux valeurs dominantes de manière à obtenir un blanc optimal
19 Option Byte 1	SERVICE Option 1 7 6 5 4 3 2 1 0 0 1 0 0 0 1 1 0	Achtung! Hier nur Eingaben machen und Speicherung vornehmen: a) im notwendigen Reparaturfall b) bei gewünschten Programm-/Normänderungen Abgleichart siehe Option Bytes Tabelle Attenzione! Qui effettuare solo ingressi e memorizzazioni: a) in caso di necessita di riparazione b) per modifiche di programma/norma Per il tipo di sintonia vedi l'opzione tabella bytes Caution! Here inputs and memorizing: a) in the event of necessary repairs b) if you wish to alter programs/norms for alignment method see bytes option Attention! N'effectuer ici des modifications que: a) dans le cas où une réparation est nécessaire b) dans le cas d'une modification de programme/norme souhaitée Type de réglage voir tableau des bytes d'option
20 Option Byte 2	SERVICE Option 2 7 6 5 4 3 2 1 0 0 0 0 0 0 0 0 1	
21 Option Byte 3	SERVICE Option 3 7 6 5 4 3 2 1 0 0 0 0 0 0 0 1 0	
22 Option Byte 4	SERVICE Option 3 7 6 5 4 3 2 1 0 0 0 0 1 0 0 1 0	
23 Loudness	SERVICE Loudness xxx	
24 PIP horizontal Lage posizione orizz. PIP PIP horizontal position position horizontale PIP	SERVICE PIP H-Pos xxx	

Hinweis

Abgleichpositionen 1-6 und 8-13 sind getrennt bei folgenden TV-Normen einzustellen: (PAL-SECAM-4:3)-(PAL 16:9)-(NTSC M) - (VTR).
Abgleichposition 14 ist getrennt einzustellen bei (PAL Digi P aus / PAL Digi P ein, PAL VTR)-(SECAM Digi P aus / Digi P ein).
Abgleichposition 15 PAL und NTSC M.

Norm	DTI	VTR
PAL	aus	—
	ein	—
	—	VTR
	—	SVHS
SECAM	aus	—
	ein	—
	—	VTR
	—	SVHS
NTSC	aus	—
	ein	—
	—	VTR

Avvertenza

Posizione allineamento 1-6 e 8-13 e da regolare separatamente per norma: (PAL- SECAM - 4:3) - (PAL 16:9) - (NTSC M) - (VTR).
Posizione allineamento 14 regolare separatamente i (PAL Digi P spento / PAL Digi P acceso, PAL VTR) - (SECAM Digi P spento / Digi P acceso).
Posizione 15 PAL e NTSC M.

Norm	DTI	VTR
PAL	spento	—
	inserito	—
	—	VTR
	—	SVHS
SECAM	spento	—
	inserito	—
	—	VTR
	—	SVHS
NTSC	spento	—
	inserito	—
	—	VTR

Note

Adjustments for positions 1-6 and 8-13 has to be done separately for the following standard: (PAL-SECAM-4:3)-(PAL 16:9)-(NTSC M) - (VTR).
Adjustment position 14 needs separate adjustment for (PAL Digi P off / PAL Digi P on, PAL VTR) - (SECAM Digi P off / Digi P on).
Adjustment position 15 PAL and NTSC M.

Norm	DTI	VTR
PAL	off	—
	on	—
	—	VTR
	—	SVHS
SECAM	off	—
	on	—
	—	VTR
	—	SVHS
NTSC	off	—
	on	—
	—	VTR

Indication

Les réglages des points la 6 et 8 à 13 doivent être effectués séparément pour chaque standard: (PAL- SECAM - 4:3) - (PAL 16:9) - (NTSC M) - (VTR).
Les réglage du point 14 nécessite un alignement séparé pour (PAL Digi P arrêt / PAL Digi P marche, PAL VTR) - (SECAM Digi P arrêt / Digi P marche).
Effectuer le réglage du point 15 en PAL et en NTSC M.

Norm	DTI	VTR
PAL	arrêt	—
	marche	—
	—	VTR
	—	SVHS
SECAM	arrêt	—
	marche	—
	—	VTR
	—	SVHS
NTSC	arrêt	—
	marche	—
	—	VTR

Tuner
Grupo
Sintonizador

EAROM

Ton
Suono
Sound
Tono

L/S/G

R/D/D

Horizontal-Endstufe
Hor. final stage
Stadio finale orriz.
Etapta final horizont.

OW-Korrektur
EW-correction
EO-correzione

Netzteil/Power section/Parte rete
Fuente de alimentacion

Vertikal-Ablenkung
Vert. deflection
Stadio verticale
Deflexion vertika

Multist.

Video

Colour

Video

Analog GND
Digital GND
Nf-GND
Video GND
Switch-Mode GND

Stereo Digital Chassis C 9003 + Bildrohrplatte + Euro-Normbuchse · Telaio C 9003 Stereo Digital e Piastra Chinescopio e Presa Peritelevisione · Ster

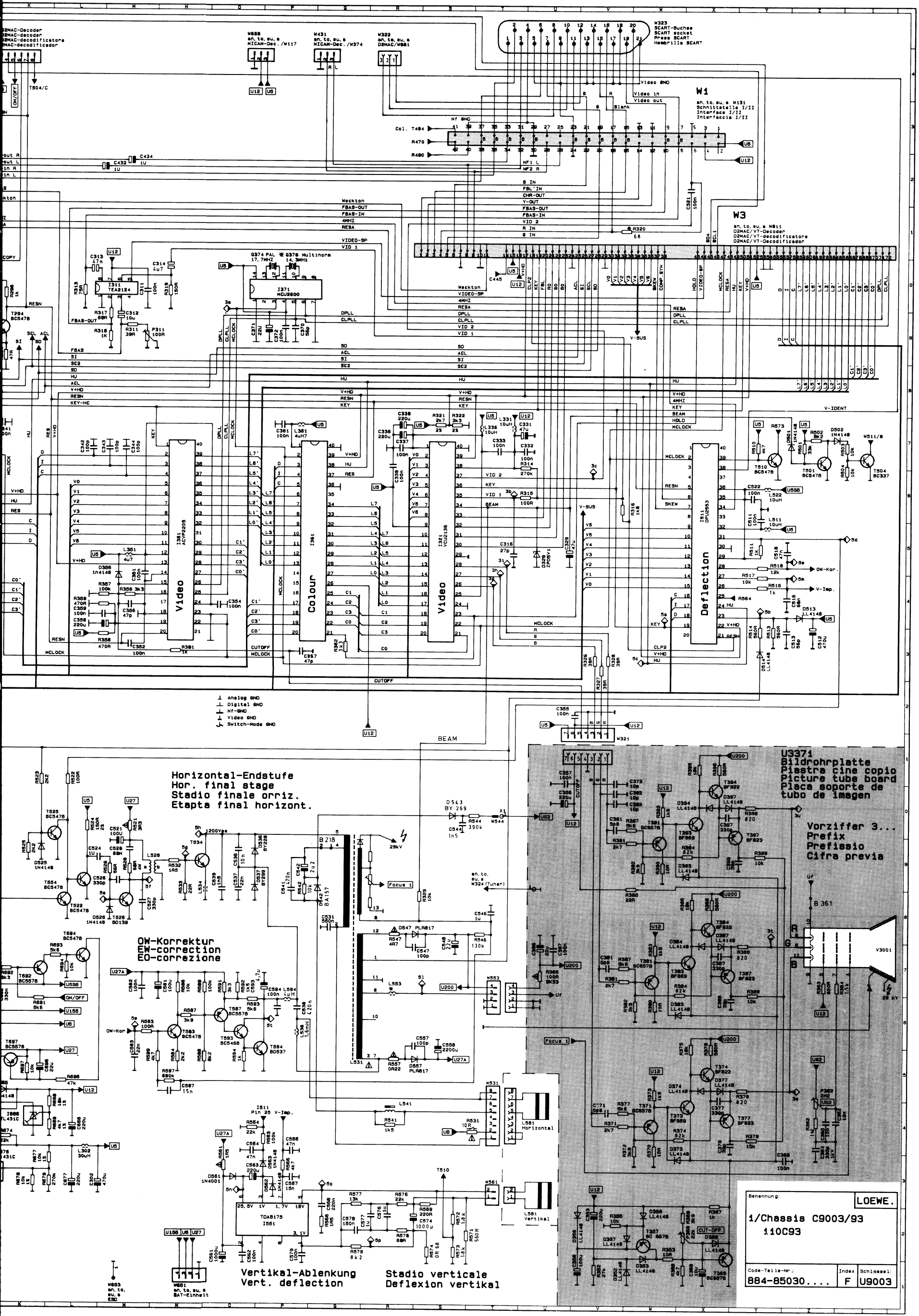

2b H 2Vss
3a 0,02µs 1Vss
3b H 2Vss
3g H 5Vss
3h H 4,5Vss
3i H 4Vss
3s H 120Vss
3t H 100Vss
3u H 80Vss
4a V 0,15Vss
5a H 3,5Vss
5b H 5Vss
5c H 3Vss
5d H 1,25Vss
5e
5f
5g
5h
5i
5m
5n
5o
5p
5s
5t
6b
6c
6e

9003 Stereo Digital e Piastra Chinescopio e Presa Peritelevisione · Stereo Digital Chassis C 9003 & Picture Tube Board & Scart Socket · Châssis C 9003 Sté

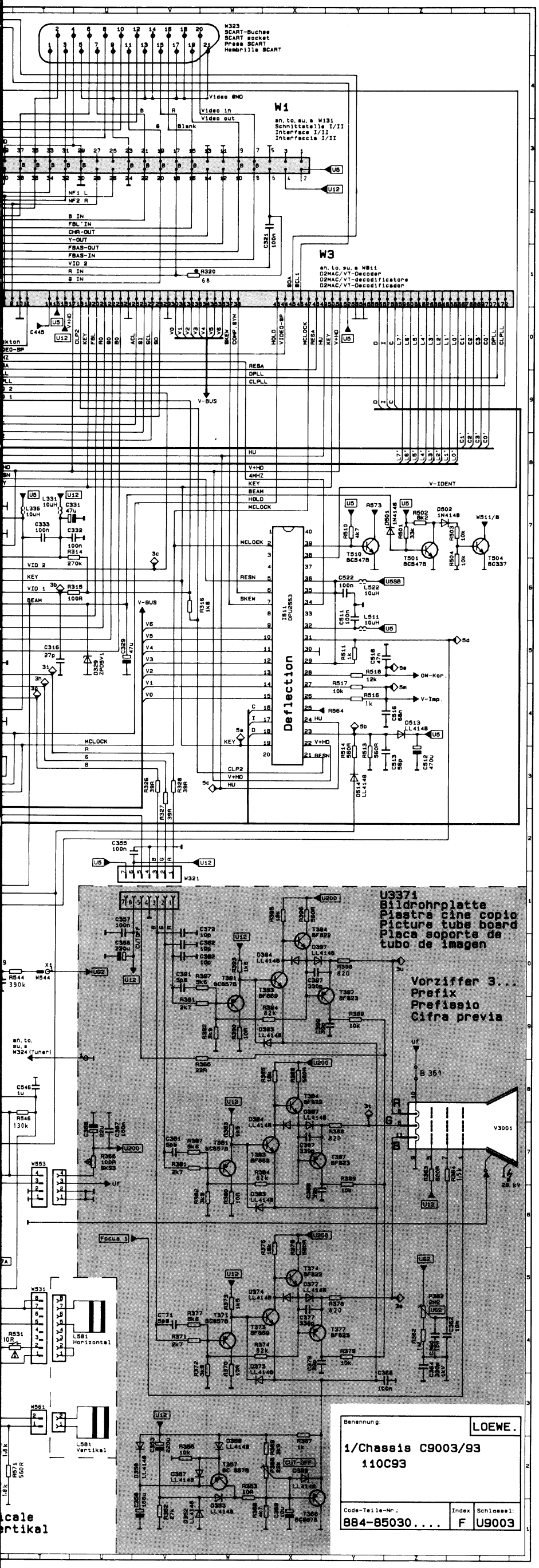

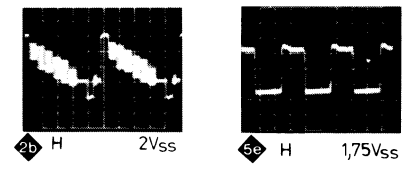
2b H 2Vss

5e H 1,75Vss

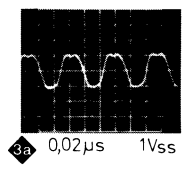
3a 0,02µs 1Vss

5f H 50Vss

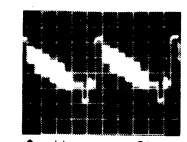
3b H 2Vss

5g H 17Vss

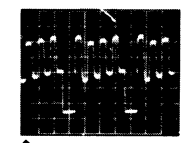
3g H 5Vss

5h H 1200Vss

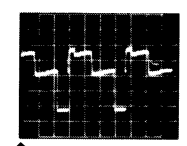
3h H 4,5Vss

5i H 27Vss

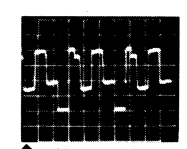
3i H 4Vss

5m V 2,5Vss

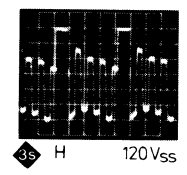
3s H 120Vss

5n V 27Vss

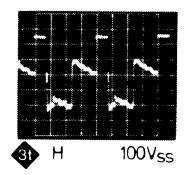
3t H 100Vss

5o V 45Vss

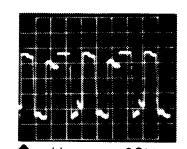
3u H 80Vss

5p V 1Vss

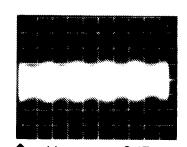
4a V 0,15Vss

5s V 1,25Vss

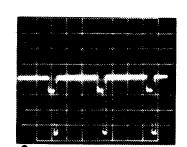
5a H 3,5Vss

5t V 10Vss

5b H 5Vss

6b 10µs 10Vss

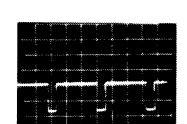
5c H 3Vss

6c 10µs 600Vss

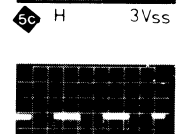
5d H 1,25Vss

6e 10µs 50Vss

Pos.	Ch. 139/141*	Pos.	Ch. 139/141*
C 313	47NF	Q 376	NICHT IN CH. 141
C 314	4U7 BP	Q 378	-
C 3360	10NF/2KV	R 320	68R NICHT CH. 139
C 3362	10NF/2KV	R 3362	1M
C 475	22PF	R 3374	82K
C 485	22PF	R 3378	820R
C 536	10NF	R 3384	82K
C 537	22N	R 3388	820
C 538	420NF	R 3394	82K
C 541	470NF	R 3398	820R
C 542	2U2	R 362	3K3
C 544	1N5	R 3365	22R
C 548	22UF	R 466	330R 4W
C 574	1000UF/40V	R 468	330R 4W
C 593	4,7UF	R 479	1R 5%
C 597	15NF	R 489	1R 5%
C 618	220UF	R 516	1K 1%
D 542	BA 157	R 531	10R 9W
D 543	BY 269	R 542	10K 4W
D 613	B380C1500	R 544	390K
D 671	BYS 26/45	R 546	130K 1%
D 686	BY 398	R 571	560R
D 687	BY 398	R 572	1,8K
I 474	TDA 2030 A	R 573	1,8K
I 484	TDA 2030 A	R 574	0R68 4W
L 538	1,6MH	R 579	8K2 2%
L 541	278-20366	R 613	1R 4W
L 553	47UH/75UH*	R 619	372-73056
L 594	4UH	R 688	3R3 17W
L 612	2 X 18,5MH	T 624	S2000
L 618	2 X 27MH	U 640	-
L 624	4UH7		
L 639	490-19994		

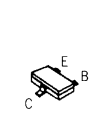
SMD Transistor

BC 847 B, BC859, BSV 52, BF 822,
BC 857 B BC 807-25 BF 579 BF 823
BF 996 BF 994
BC 547 B BC 557 B BC 337
BC 368 BC 638 BC 639
BD 139 BD 228
BD 536 BD 537

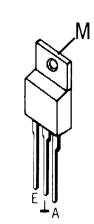
MC 7812

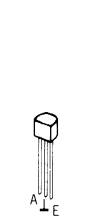
M 78L05

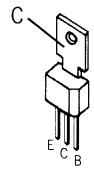
BF 869

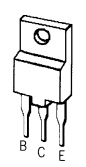
S 2000 AF

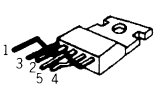
L 387
TDA 2030

· Stereo Digital Chassis C 9003 & Picture Tube Board & Scart Socket · Châssis C 9003 Stéréo Digital et Platine Tube Image et Presa Péritélévisione

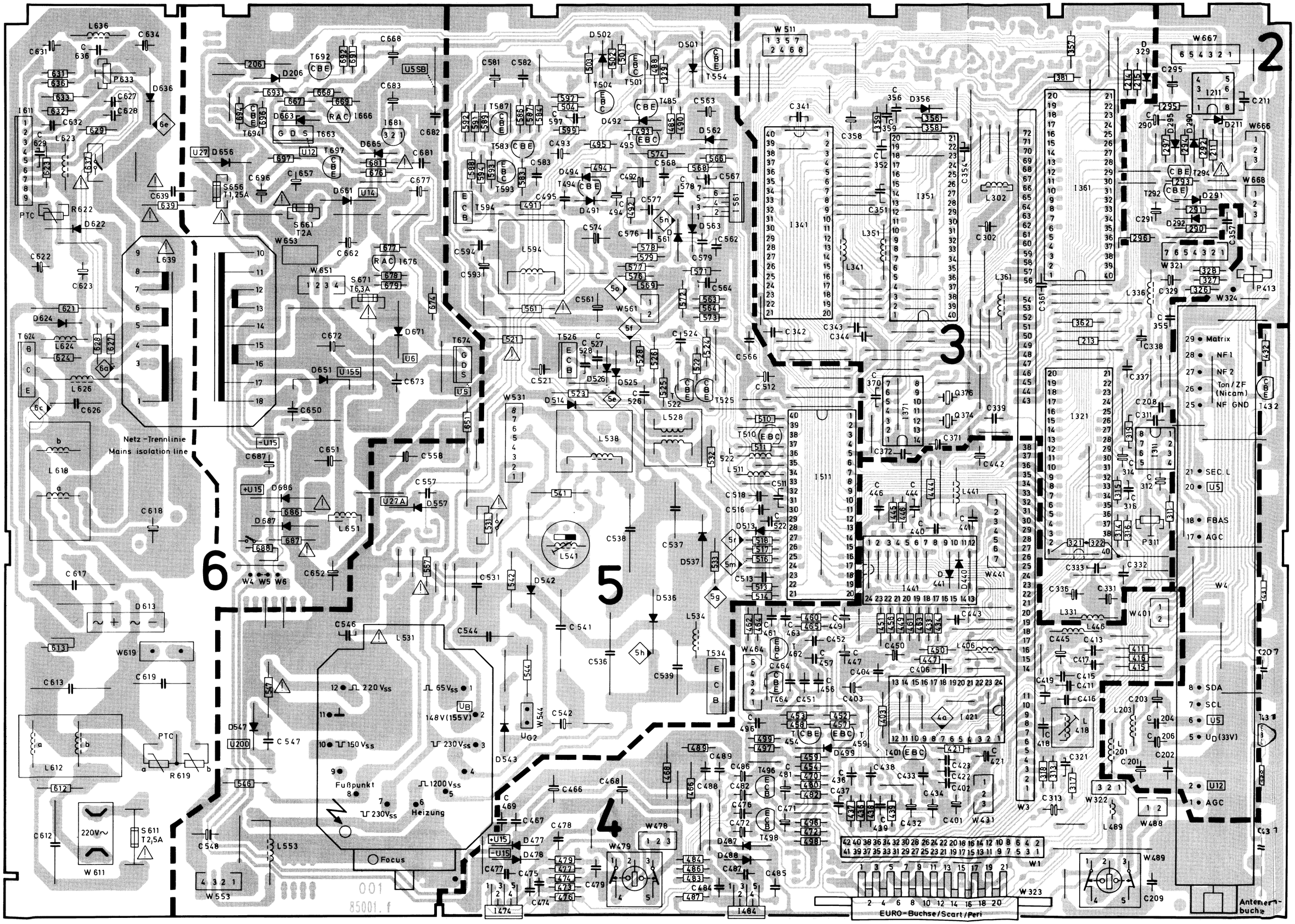

Ltpl. Chassis C 9003 / Piastra telaio C 9003 / Chassis P. C. B. C 9003 / Platine Châssis C 9003 **884-85030.139 / 141**

Lötseite - Lato saldatura - Solder side - Côté soudure

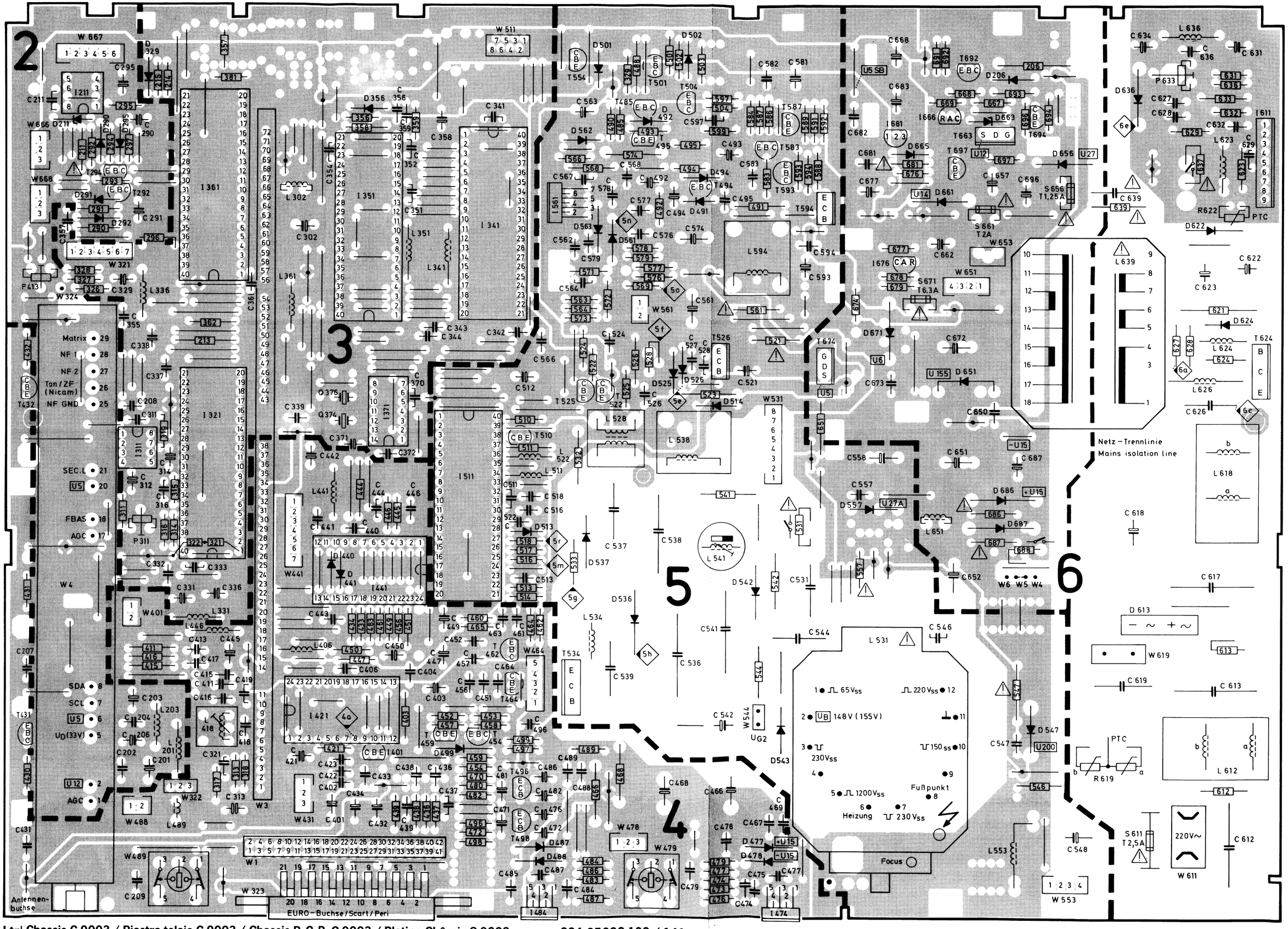

Ltpl. Chassis C 9003 / Piastra telaio C 9003 / Chassis P. C. B. C 9003 / Platine Châssis C 9003 **884-85030.139 / 141**

Bestückungsseite - Lato componenti - Component side - Côte composants

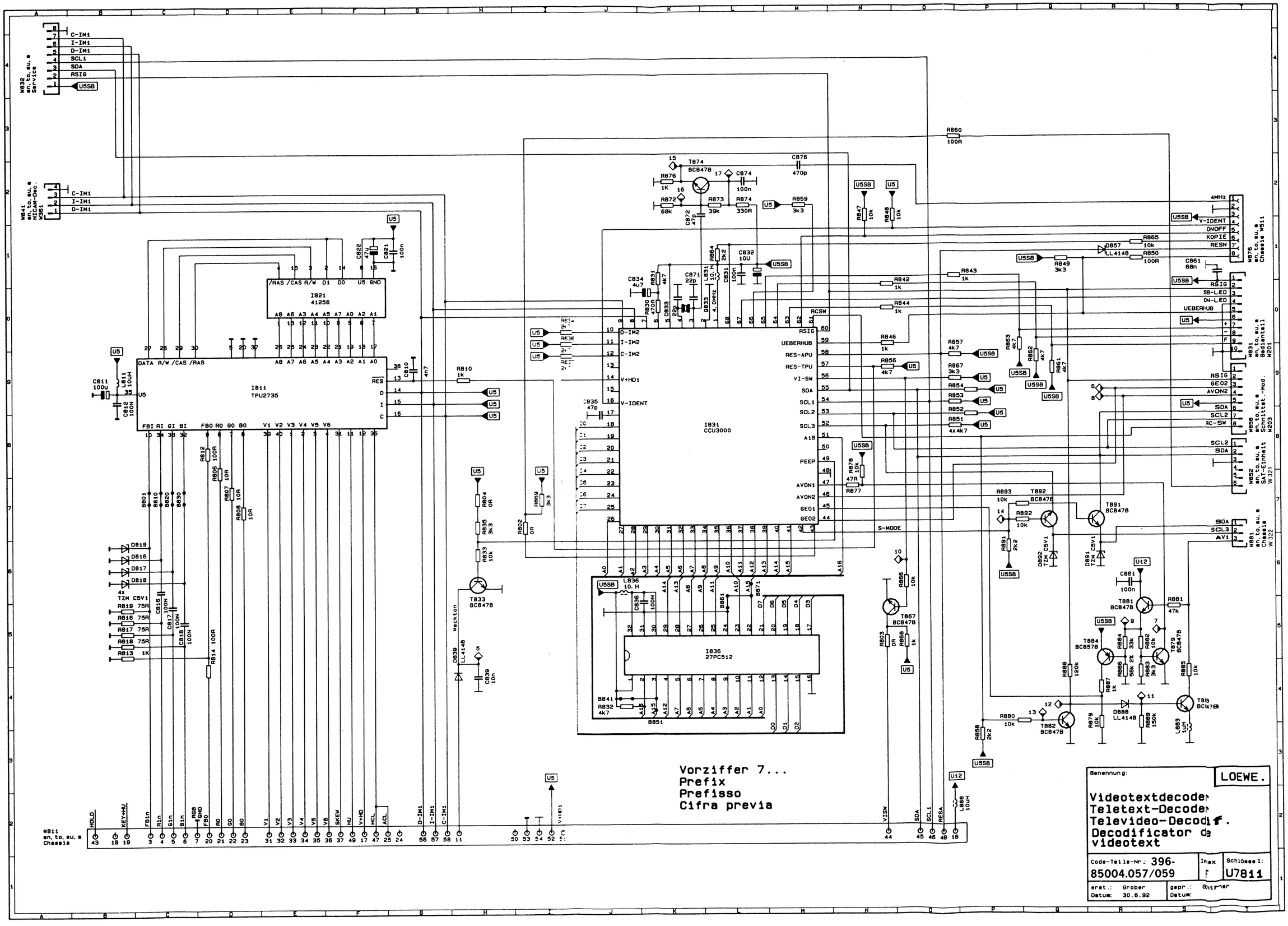
W832 sn.to.su.e Service
C-IM1
I-IM1
D-IM1
SCL1
SDA
RSIG
U5S8
W841 sn.to.su.e HF/AM-Dec. W361
C-IM1
I-IM1
D-IM1
I821 41256
/RAS /CAS R/W D1 D0 U5 GND
A8 A6 A3 A4 A5 A7 A0 A2 A1
I811 TPU2735
DATA R/W /CAS /RAS
A8 A7 A6 A5 A4 A3 A2 A1 A0
FBI RI GI BI FBO RO GO BO V1 V2 V3 V4 V5 V6
I831 CCU3000
D-IM2
I-IM2
C-IM2
V+HD1
V-IDENT
RSIG
UEBERHUB
RES-APU
RES-TPU
VI-SW
SDA
SCL1
SCL2
SCL3
A16
PEEP
AVON1
AVON2
GEO1
GEO2
S-MODE
I836 27PC512
T874 BC847B
T833 BC847B
T867 BC847B
T891 BC847B
T892 BC847B
T881 BC847B
T884 BC857B
T879 BC847B
T882 BC847B
T888 BC847B
D857 LL4148
D888 LL4148
D839 LL4148
4MHz
V-IDENT
ONOFF
KOPIE
RESN
W876 sn.to.su.e Chassis W511
RSIG
SB-LED
ON-LED
UEBERHUB
W831 sn.to.su.e Bedienteil W201
RSIG
GEO2
AVON2
SDA
SCL2
RC-SW
W852 sn.to.su.e SAT-Einheit W 321
SDA
SCL3
AV1
W851 sn.to.su.e Chassis W 322
W811 sn.to.su.e Chassis
HOLD
KEY+HU
FBIn
RIn
GIn
BIn
RGB GND FBO
RO GO BO
V1 V2 V3 V4 V5 V6
SKEN HU V+HD HCL ACL
D-IM1 I-IM1 C-IM1
VISW SDA SCL1 RESA
Vorziffer 7...
Prefix
Prefisso
Cifra previa
Benennung:
LOEWE.
Videotextdecoder
Teletext-Decoder
Televideo-Decoder
Decodificator de videotext
Code-Teile-Nr.: 396-85004.057/059
Index
Schlüssel: U7811
erst.: Grober Datum: 30.6.92
gepr.: Datum:

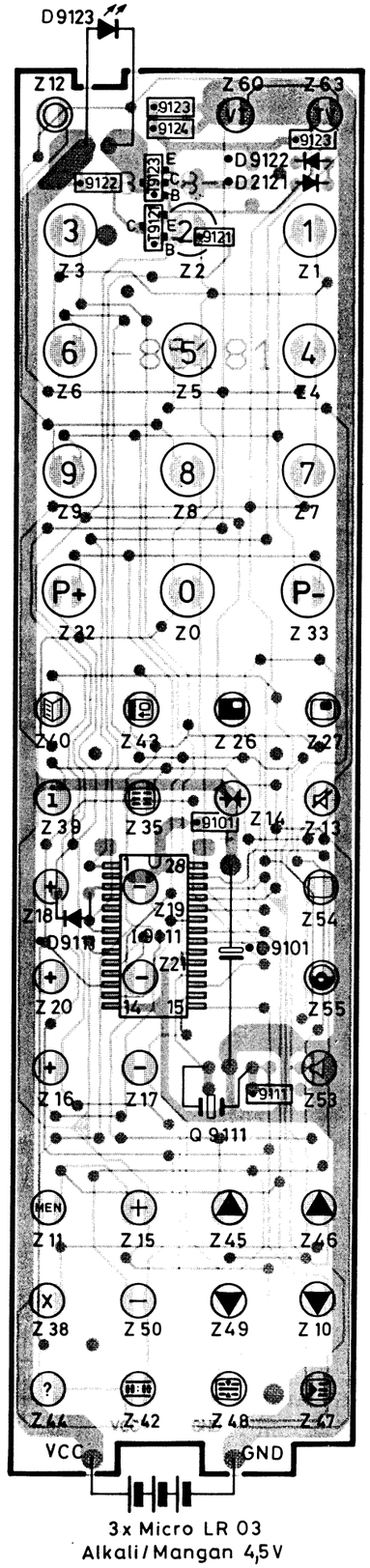

Infrarot-Fernbedienung FB 300 **263-85000.050**
Telecomando infrarosso FB 300
Infrared remote control handset FB 300
Télécommandes à infrarouge FB 300

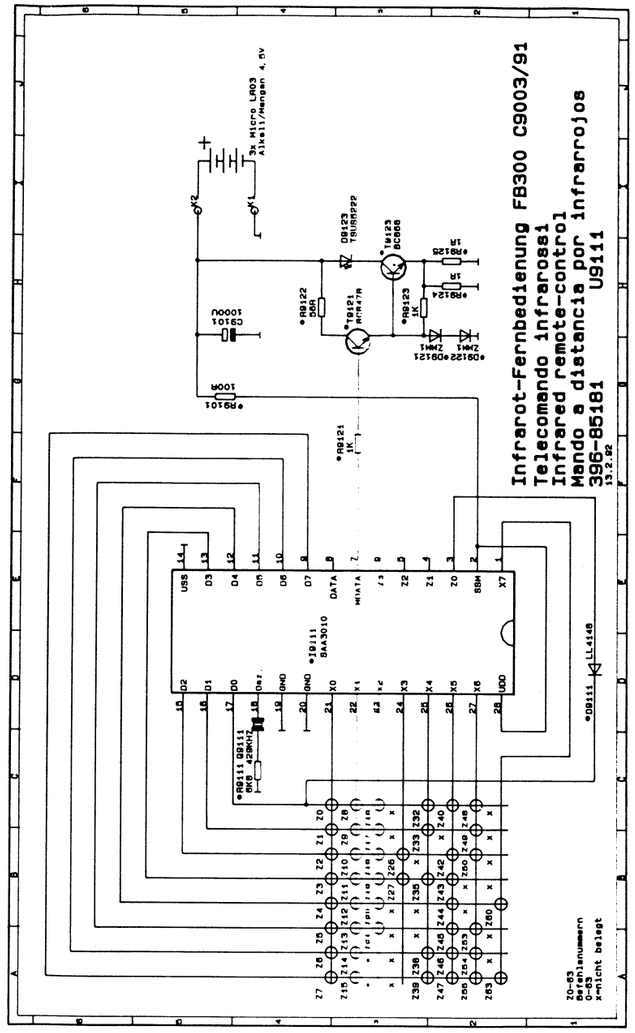

Ltpl. Infrarot-Fernbedienung FB 300
Piastra telecomando infrarosso FB 300
Infrared remote control P.C.B. FB 300
Platine télécommandes à infrarouge FB 300
396-85181.050
Lötseite - Lato saldature - Solder side - Côté soudure

(D) Baugruppenübersicht

(I) Ordinamento dei gruppi

C 9003

| Componente | | Baugruppen | | |